中学生以下　女子

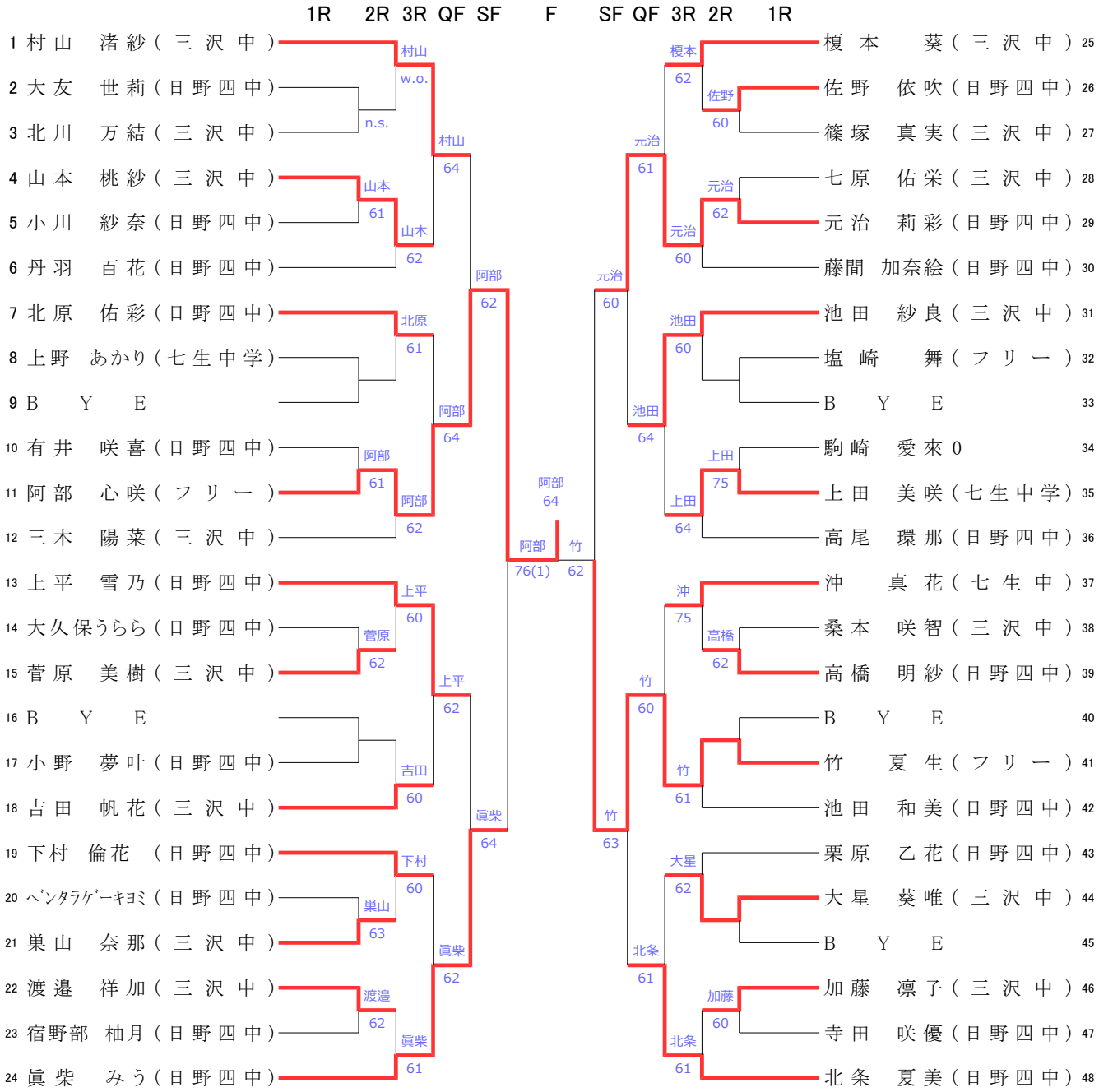
1R 2R 3R QF SF F SF QF 3R 2R 1R
1 村山　渚紗（三沢中）
2 大友　世莉（日野四中）
3 北川　万結（三沢中）
4 山本　桃紗（三沢中）
5 小川　紗奈（日野四中）
6 丹羽　百花（日野四中）
7 北原　佑彩（日野四中）
8 上野　あかり（七生中学）
9 B Y E
10 有井　咲喜（日野四中）
11 阿部　心咲（フリー）
12 三木　陽菜（三沢中）
13 上平　雪乃（日野四中）
14 大久保うらら（日野四中）
15 菅原　美樹（三沢中）
16 B Y E
17 小野　夢叶（日野四中）
18 吉田　帆花（三沢中）
19 下村　倫花（日野四中）
20 ﾍﾞﾝﾀﾗｹﾞｰｷｮﾐ（日野四中）
21 巣山　奈那（三沢中）
22 渡邉　祥加（三沢中）
23 宿野部　柚月（日野四中）
24 眞柴　みう（日野四中）
村山 w.o.
n.s.
山本 61
山本 62
北原 61
阿部 61
阿部 62
上平 60
菅原 62
吉田 60
下村 60
巣山 63
渡邉 62
眞柴 61
村山 64
阿部 64
上平 62
眞柴 62
阿部 62
眞柴 64
阿部 76(1)
阿部 64
竹 62
25 榎本　葵（三沢中）
26 佐野　依吹（日野四中）
27 篠塚　真実（三沢中）
28 七原　佑栄（三沢中）
29 元治　莉彩（日野四中）
30 藤間　加奈絵（日野四中）
31 池田　紗良（三沢中）
32 塩崎　舞（フリー）
33 B Y E
34 駒崎　愛來 0
35 上田　美咲（七生中学）
36 高尾　環那（日野四中）
37 沖　真花（七生中）
38 桑本　咲智（三沢中）
39 高橋　明紗（日野四中）
40 B Y E
41 竹　夏生（フリー）
42 池田　和美（日野四中）
43 栗原　乙花（日野四中）
44 大星　葵唯（三沢中）
45 B Y E
46 加藤　凛子（三沢中）
47 寺田　咲優（日野四中）
48 北条　夏美（日野四中）
榎本 62
佐野 60
元治 62
元治 60
池田 60
上田 75
上田 64
沖 75
高橋 62
竹 61
大星 62
加藤 60
北条 61
元治 61
池田 64
竹 60
北条 61
元治 60
竹 63