ジュニア （高校男子）

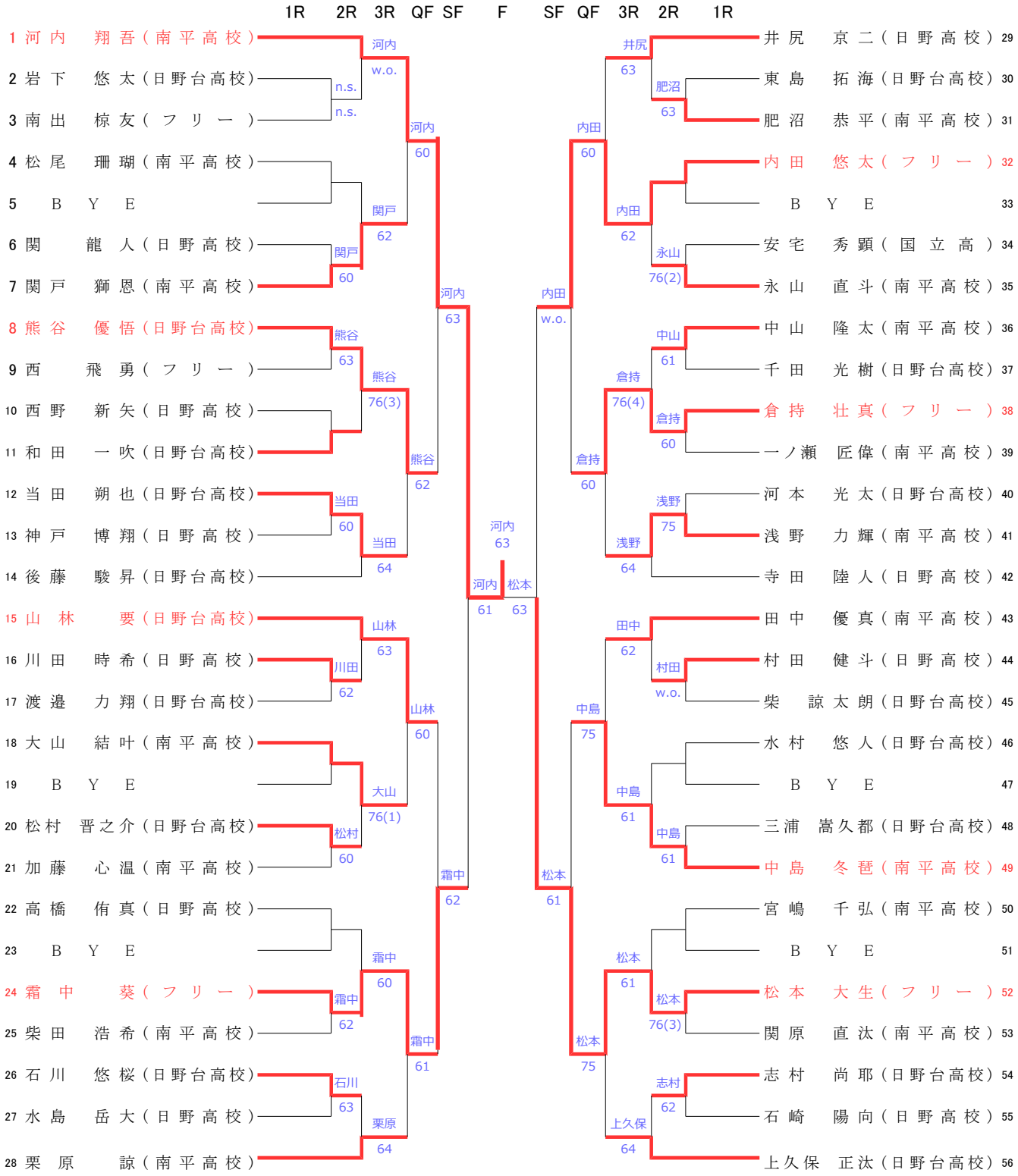
1R 2R 3R QF SF F SF QF 3R 2R 1R
1 河内 翔吾（南平高校）
2 岩下 悠太（日野台高校）
3 南出 椋友（フリー）
4 松尾 珊瑚（南平高校）
5 BYE
6 関 龍人（日野高校）
7 関戸 獅恩（南平高校）
8 熊谷 優悟（日野台高校）
9 西 飛勇（フリー）
10 西野 新矢（日野高校）
11 和田 一吹（日野台高校）
12 当田 朔也（日野台高校）
13 神戸 博翔（日野高校）
14 後藤 駿昇（日野台高校）
15 山林 要（日野台高校）
16 川田 時希（日野高校）
17 渡邉 力翔（日野台高校）
18 大山 結叶（南平高校）
19 BYE
20 松村 晋之介（日野台高校）
21 加藤 心温（南平高校）
22 高橋 侑真（日野高校）
23 BYE
24 霜中 葵（フリー）
25 柴田 浩希（南平高校）
26 石川 悠桜（日野台高校）
27 水島 岳大（日野高校）
28 栗原 諒（南平高校）
n.s.
n.s.
河内 w.o.
関戸 62
関戸 60
熊谷 63
熊谷 76(3)
当田 60
当田 64
山林 63
川田 62
山林 60
大山 76(1)
松村 60
霜中 60
霜中 62
霜中 61
石川 63
栗原 64
河内 60
河内 63
熊谷 62
河内 61
河内 63
松本 63
霜中 62
井尻 63
肥沼 63
内田 60
内田 62
永山 76(2)
内田 w.o.
中山 61
倉持 76(4)
倉持 60
倉持 60
浅野 75
浅野 64
田中 62
村田 w.o.
中島 75
中島 61
中島 61
松本 61
松本 76(3)
松本 75
志村 62
上久保 64
井尻 京二（日野高校）29
東島 拓海（日野台高校）30
肥沼 恭平（南平高校）31
内田 悠太（フリー）32
BYE 33
安宅 秀顕（国立高）34
永山 直斗（南平高校）35
中山 隆太（南平高校）36
千田 光樹（日野台高校）37
倉持 壮真（フリー）38
一ノ瀬 匠偉（南平高校）39
河本 光太（日野台高校）40
浅野 力輝（南平高校）41
寺田 陸人（日野高校）42
田中 優真（南平高校）43
村田 健斗（日野高校）44
柴 諒太朗（日野台高校）45
水村 悠人（日野台高校）46
BYE 47
三浦 嵩久都（日野台高校）48
中島 冬琶（南平高校）49
宮嶋 千弘（南平高校）50
BYE 51
松本 大生（フリー）52
関原 直汰（南平高校）53
志村 尚耶（日野台高校）54
石崎 陽向（日野高校）55
上久保 正汰（日野台高校）56