ジュニア（高校男子）

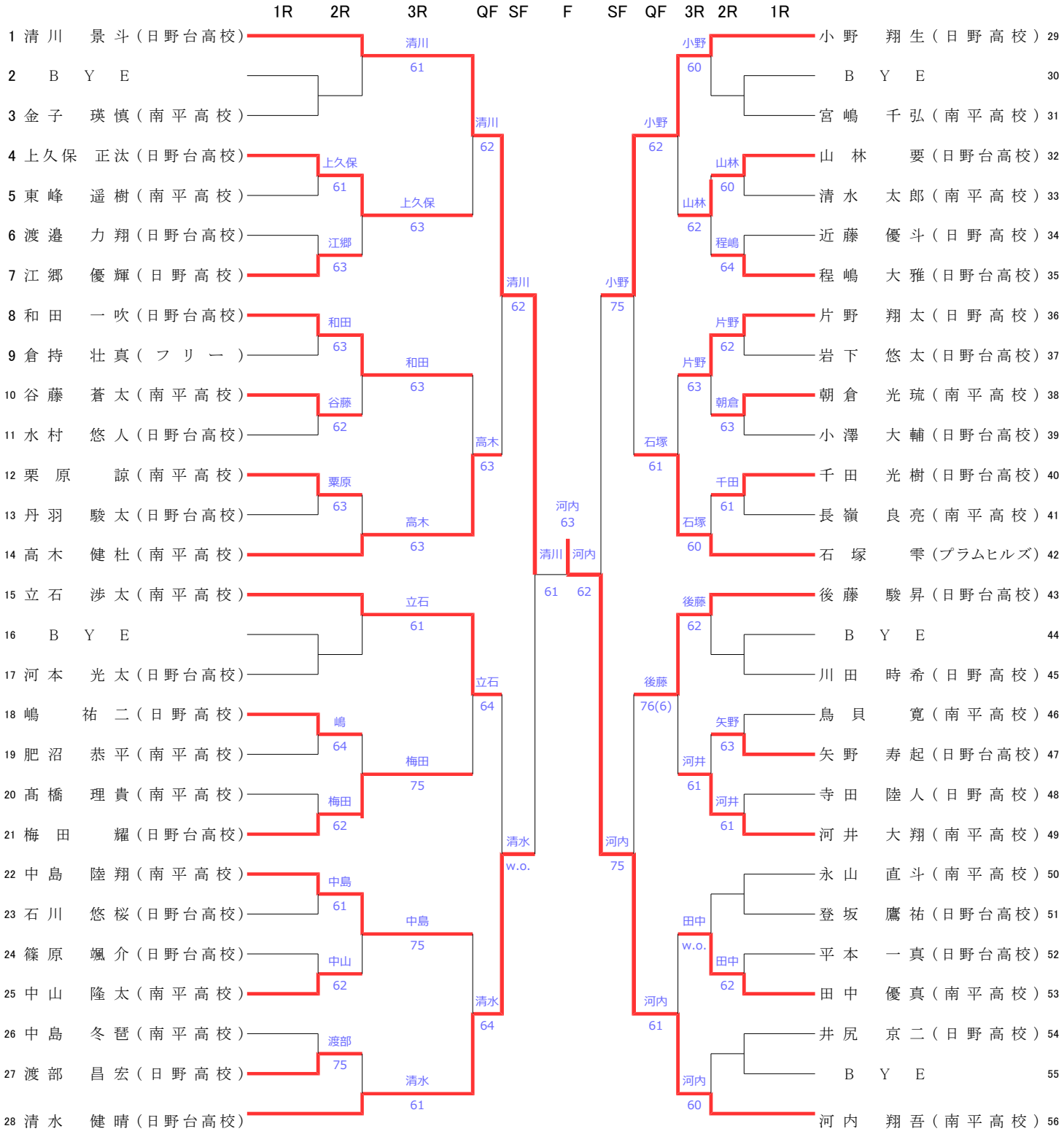
1R 2R 3R QF SF F SF QF 3R 2R 1R
1 清川 景斗（日野台高校）
2 BYE
3 金子 瑛慎（南平高校）
4 上久保 正汰（日野台高校）
5 東峰 遥樹（南平高校）
6 渡邉 力翔（日野台高校）
7 江郷 優輝（日野高校）
8 和田 一吹（日野台高校）
9 倉持 壮真（フリー）
10 谷藤 蒼太（南平高校）
11 水村 悠人（日野台高校）
12 栗原 諒（南平高校）
13 丹羽 駿太（日野台高校）
14 高木 健杜（南平高校）
15 立石 渉太（南平高校）
16 BYE
17 河本 光太（日野台高校）
18 嶋 祐二（日野高校）
19 肥沼 恭平（南平高校）
20 髙橋 理貴（南平高校）
21 梅田 耀（日野台高校）
22 中島 陸翔（南平高校）
23 石川 悠桜（日野台高校）
24 篠原 颯介（日野台高校）
25 中山 隆太（南平高校）
26 中島 冬琶（南平高校）
27 渡部 昌宏（日野高校）
28 清水 健晴（日野台高校）
29 小野 翔生（日野高校）
30 BYE
31 宮嶋 千弘（南平高校）
32 山林 要（日野台高校）
33 清水 太郎（南平高校）
34 近藤 優斗（日野高校）
35 程嶋 大雅（日野台高校）
36 片野 翔太（日野高校）
37 岩下 悠太（日野台高校）
38 朝倉 光琉（南平高校）
39 小澤 大輔（日野台高校）
40 千田 光樹（日野台高校）
41 長嶺 良亮（南平高校）
42 石塚 雫（プラムヒルズ）
43 後藤 駿昇（日野台高校）
44 BYE
45 川田 時希（日野高校）
46 鳥貝 寛（南平高校）
47 矢野 寿起（日野台高校）
48 寺田 陸人（日野高校）
49 河井 大翔（南平高校）
50 永山 直斗（南平高校）
51 登坂 鷹祐（日野台高校）
52 平本 一真（日野台高校）
53 田中 優真（南平高校）
54 井尻 京二（日野高校）
55 BYE
56 河内 翔吾（南平高校）
清川 61
上久保 61
上久保 63
江郷 63
清川 62
和田 63
和田 63
谷藤 62
高木 63
粟原 63
高木 63
清川 62
立石 61
立石 64
嶋 64
梅田 75
梅田 62
清水 w.o.
中島 61
中島 75
中山 62
清水 64
渡部 75
清水 61
河内 63
清川 61
河内 62
小野 60
小野 62
山林 60
山林 62
程嶋 64
小野 75
片野 62
片野 63
朝倉 63
石塚 61
千田 61
石塚 60
後藤 62
後藤 76(6)
矢野 63
河井 61
河井 61
河内 75
田中 w.o.
田中 62
河内 61
河内 60