ジュニア （中学女子）

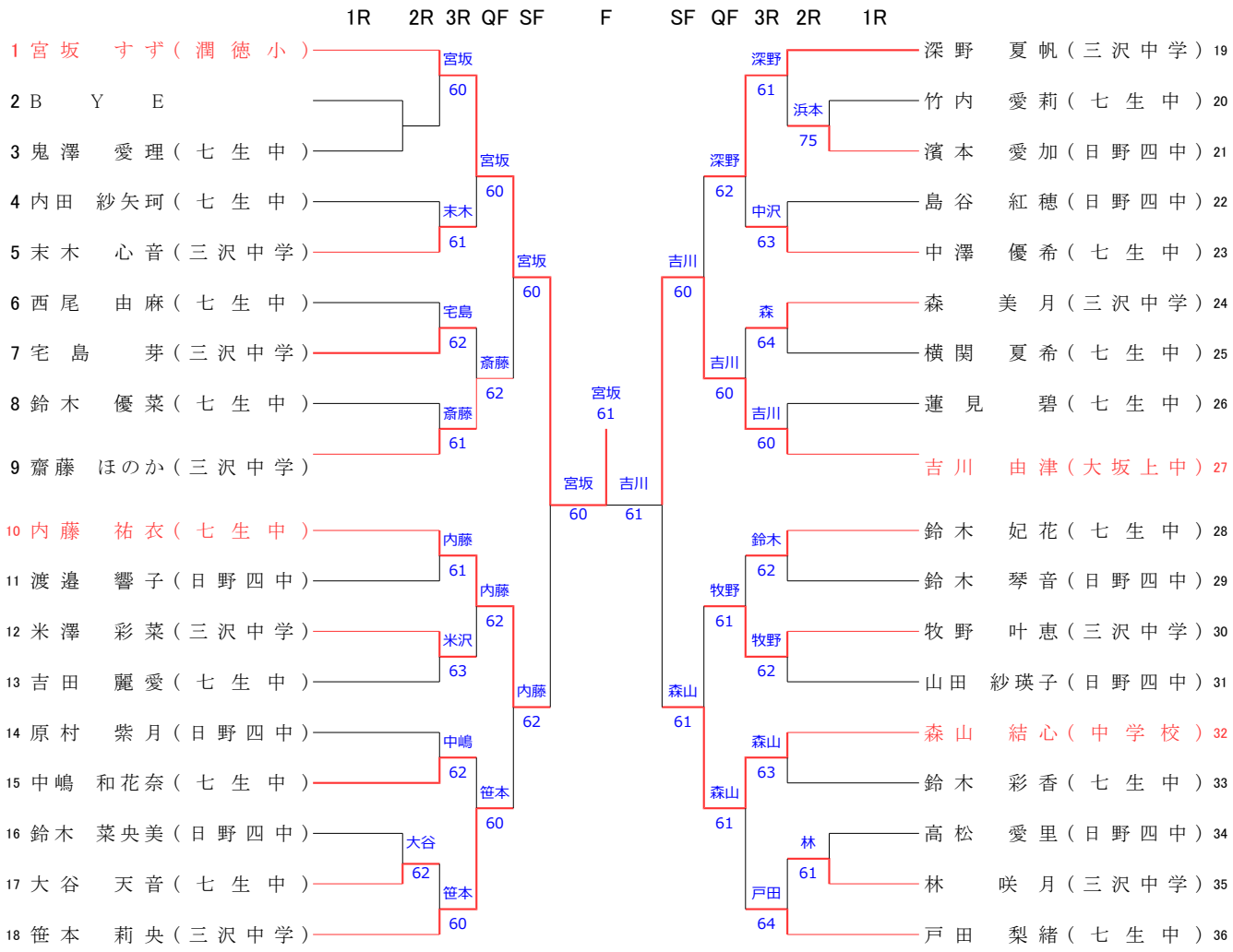
1R 2R 3R QF SF F SF QF 3R 2R 1R
1 宮坂 すず（潤徳小）
2 B Y E
3 鬼澤 愛理（七生中）
4 内田 紗矢珂（七生中）
5 末木 心音（三沢中学）
6 西尾 由麻（七生中）
7 宅島 芽（三沢中学）
8 鈴木 優菜（七生中）
9 齋藤 ほのか（三沢中学）
10 内藤 祐衣（七生中）
11 渡邉 響子（日野四中）
12 米澤 彩菜（三沢中学）
13 吉田 麗愛（七生中）
14 原村 紫月（日野四中）
15 中嶋 和花奈（七生中）
16 鈴木 菜央美（日野四中）
17 大谷 天音（七生中）
18 笹本 莉央（三沢中学）
宮坂 60
宮坂 60
宮坂 60
未木 61
宮坂 60
宅島 62
斎藤 62
斎藤 61
内藤 61
内藤 62
内藤 62
米沢 63
中嶋 62
笹本 60
大谷 62
笹本 60
宮坂 60
宮坂 60
宮坂 61
吉川 61
吉川 60
森山 61
19 深野 夏帆（三沢中学）
20 竹内 愛莉（七生中）
21 濱本 愛加（日野四中）
22 島谷 紅穂（日野四中）
23 中澤 優希（七生中）
24 森 美月（三沢中学）
25 横関 夏希（七生中）
26 蓮見 碧（七生中）
27 吉川 由津（大坂上中）
28 鈴木 妃花（七生中）
29 鈴木 琴音（日野四中）
30 牧野 叶恵（三沢中学）
31 山田 紗瑛子（日野四中）
32 森山 結心（中学校）
33 鈴木 彩香（七生中）
34 高松 愛里（日野四中）
35 林 咲月（三沢中学）
36 戸田 梨緒（七生中）
深野 61
浜本 75
深野 62
中沢 63
吉川 60
森 64
吉川 60
吉川 60
鈴木 62
牧野 61
牧野 62
森山 61
森山 63
森山 61
林 61
戸田 64