ジュニア （中学男子）

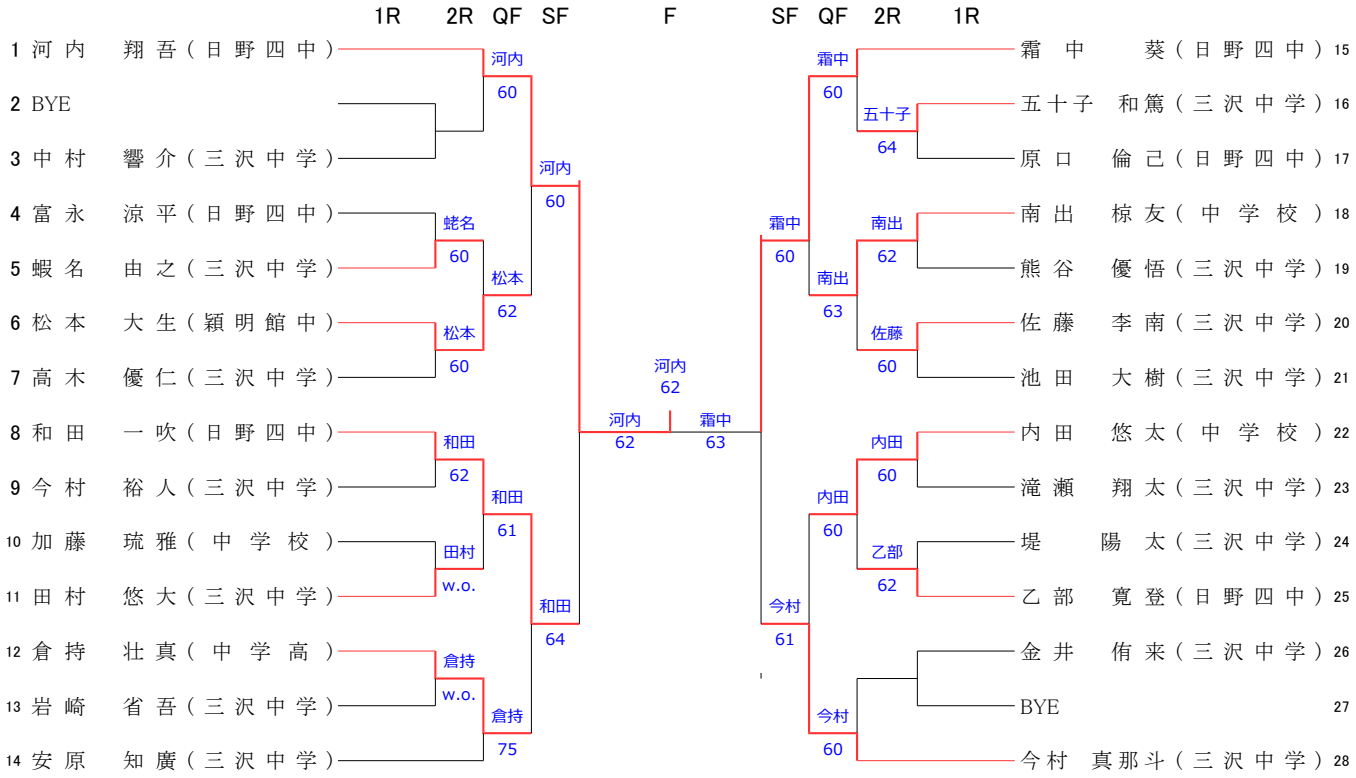
1R 2R QF SF F SF QF 2R 1R
1 河内 翔吾（日野四中）
2 BYE
3 中村 響介（三沢中学）
4 富永 涼平（日野四中）
5 蝦名 由之（三沢中学）
6 松本 大生（穎明館中）
7 高木 優仁（三沢中学）
8 和田 一吹（日野四中）
9 今村 裕人（三沢中学）
10 加藤 琉雅（中学校）
11 田村 悠大（三沢中学）
12 倉持 壮真（中学高）
13 岩崎 省吾（三沢中学）
14 安原 知廣（三沢中学）
河内 60
蛯名 60
松本 62
松本 60
和田 62
田村 w.o.
倉持 w.o.
和田 61
倉持 75
河内 60
和田 64
河内 62
河内 62
霜中 63
霜中 60
今村 61
霜中 60
南出 63
内田 60
今村 60
五十子 64
南出 62
佐藤 60
内田 60
乙部 62
霜中 葵（日野四中）15
五十子 和篤（三沢中学）16
原口 倫己（日野四中）17
南出 椋友（中学校）18
熊谷 優悟（三沢中学）19
佐藤 李南（三沢中学）20
池田 大樹（三沢中学）21
内田 悠太（中学校）22
滝瀬 翔太（三沢中学）23
堤 陽太（三沢中学）24
乙部 寛登（日野四中）25
金井 侑来（三沢中学）26
BYE 27
今村 真那斗（三沢中学）28