ジュニア（高校女子）

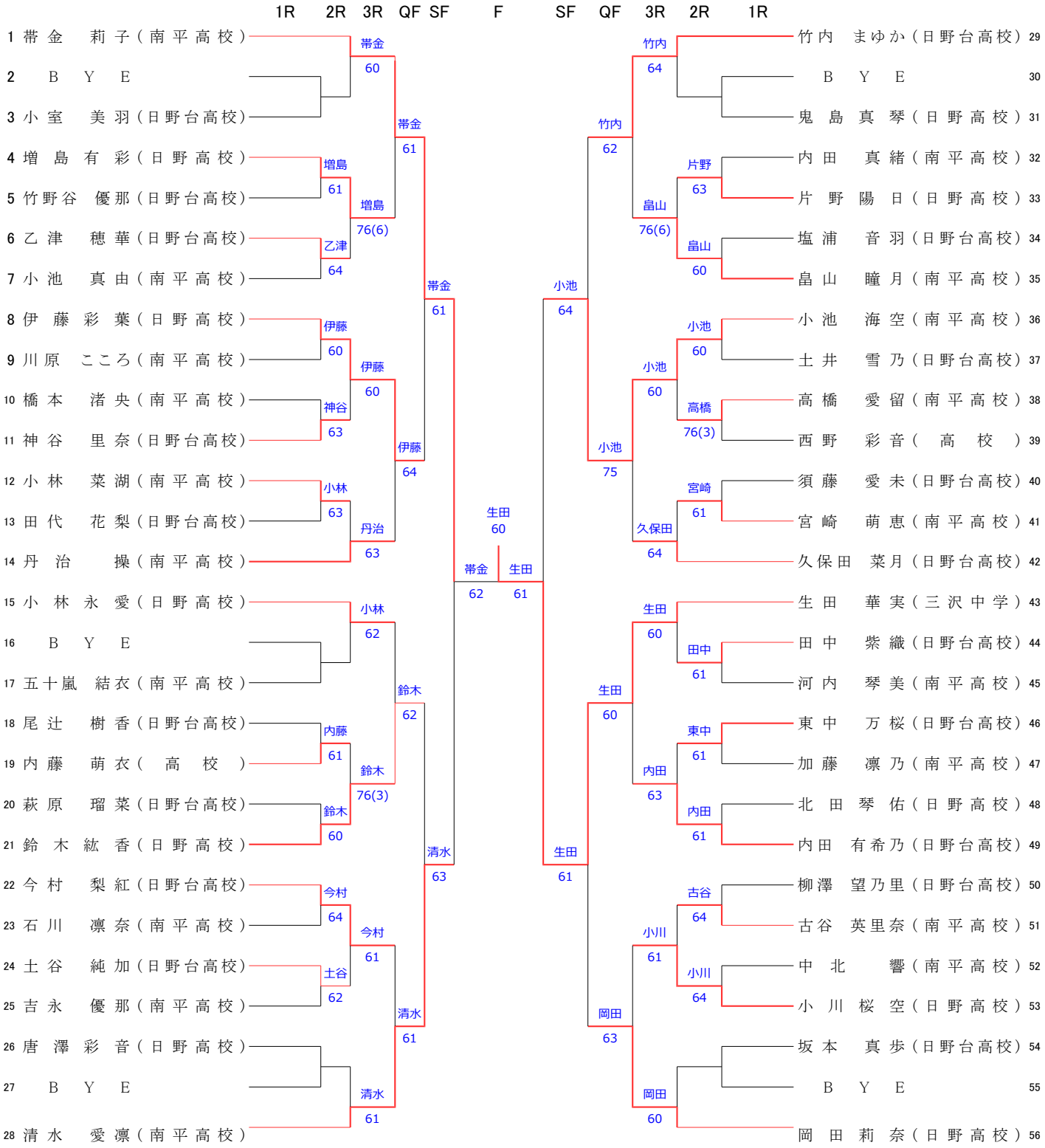
1R 2R 3R QF SF F SF QF 3R 2R 1R
1 帯金 莉子（南平高校）
2 B Y E
3 小室 美羽（日野台高校）
4 増島 有彩（日野高校）
5 竹野谷 優那（日野台高校）
6 乙津 穂華（日野台高校）
7 小池 真由（南平高校）
8 伊藤 彩葉（日野高校）
9 川原 こころ（南平高校）
10 橋本 渚央（南平高校）
11 神谷 里奈（日野台高校）
12 小林 菜湖（南平高校）
13 田代 花梨（日野台高校）
14 丹治 操（南平高校）
15 小林 永愛（日野高校）
16 B Y E
17 五十嵐 結衣（南平高校）
18 尾辻 樹香（日野台高校）
19 内藤 萌衣（ 高 校 ）
20 萩原 瑠菜（日野台高校）
21 鈴木 紘香（日野高校）
22 今村 梨紅（日野台高校）
23 石川 凛奈（南平高校）
24 土谷 純加（日野台高校）
25 吉永 優那（南平高校）
26 唐澤 彩音（日野高校）
27 B Y E
28 清水 愛凛（南平高校）
帯金 60
増島 61
増島 76(6)
乙津 64
帯金 61
伊藤 60
神谷 63
伊藤 60
伊藤 64
小林 63
丹治 63
帯金 61
小林 62
内藤 61
鈴木 76(3)
鈴木 60
鈴木 62
今村 64
今村 61
土谷 62
清水 61
清水 61
清水 63
生田 60
帯金 62
生田 61
竹内 29
B Y E 30
鬼島 真琴（日野高校）31
内田 真緒（南平高校）32
片野 陽日（日野高校）33
塩浦 音羽（日野台高校）34
畠山 瞳月（南平高校）35
小池 海空（南平高校）36
土井 雪乃（日野台高校）37
高橋 愛留（南平高校）38
西野 彩音（ 高 校 ）39
須藤 愛未（日野台高校）40
宮崎 萌恵（南平高校）41
久保田 菜月（日野台高校）42
生田 華実（三沢中学）43
田中 紫織（日野台高校）44
河内 琴美（南平高校）45
東中 万桜（日野台高校）46
加藤 凛乃（南平高校）47
北田 琴佑（日野高校）48
内田 有希乃（日野台高校）49
柳澤 望乃里（日野台高校）50
古谷 英里奈（南平高校）51
中北 響（南平高校）52
小川 桜空（日野高校）53
坂本 真歩（日野台高校）54
B Y E 55
岡田 莉奈（日野高校）56
竹内 64
片野 63
畠山 76(6)
畠山 60
小池 64
小池 60
高橋 76(3)
小池 60
竹内 62
宮崎 61
久保田 64
小池 75
生田 60
田中 61
東中 61
生田 60
内田 63
内田 61
生田 61
古谷 64
小川 61
小川 64
岡田 63
岡田 60