男子　壮年

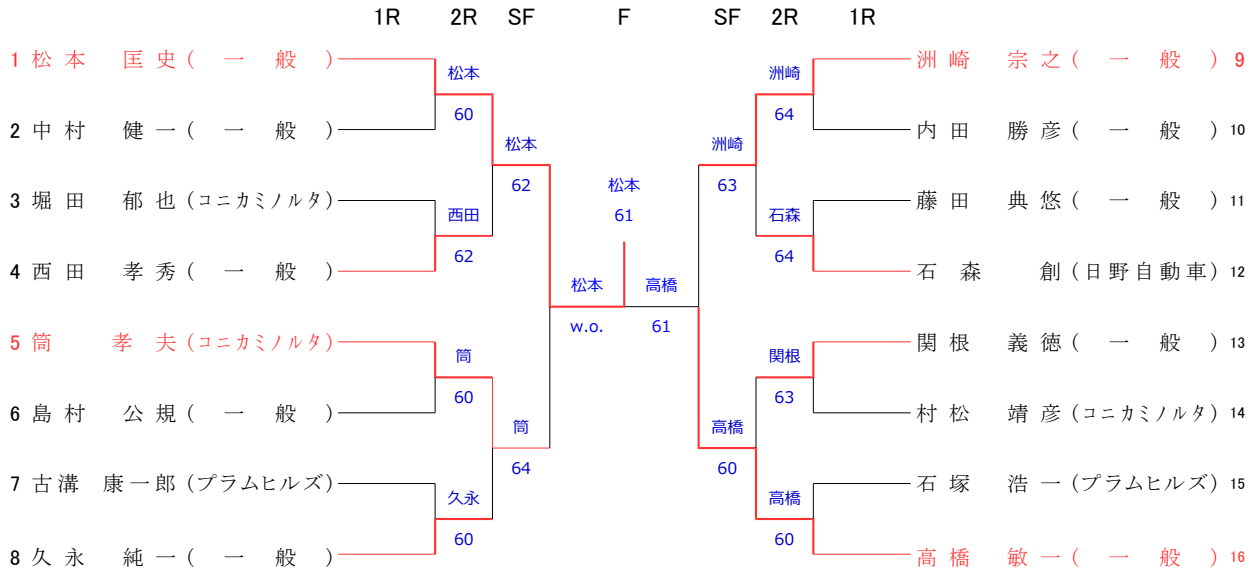
1R 2R SF F SF 2R 1R
1 松本　匡史（一般）
2 中村　健一（一般）
3 堀田　郁也（コニカミノルタ）
4 西田　孝秀（一般）
5 筒　孝夫（コニカミノルタ）
6 島村　公規（一般）
7 古溝　康一郎（プラムヒルズ）
8 久永　純一（一般）
松本 60
西田 62
筒 60
久永 60
松本 62
筒 64
松本 w.o.
松本 61
高橋 61
洲崎 63
高橋 60
洲崎 64
石森 64
関根 63
高橋 60
洲崎　宗之（一般）9
内田　勝彦（一般）10
藤田　典悠（一般）11
石森　創（日野自動車）12
関根　義徳（一般）13
村松　靖彦（コニカミノルタ）14
石塚　浩一（プラムヒルズ）15
高橋　敏一（一般）16