一般男子　C級

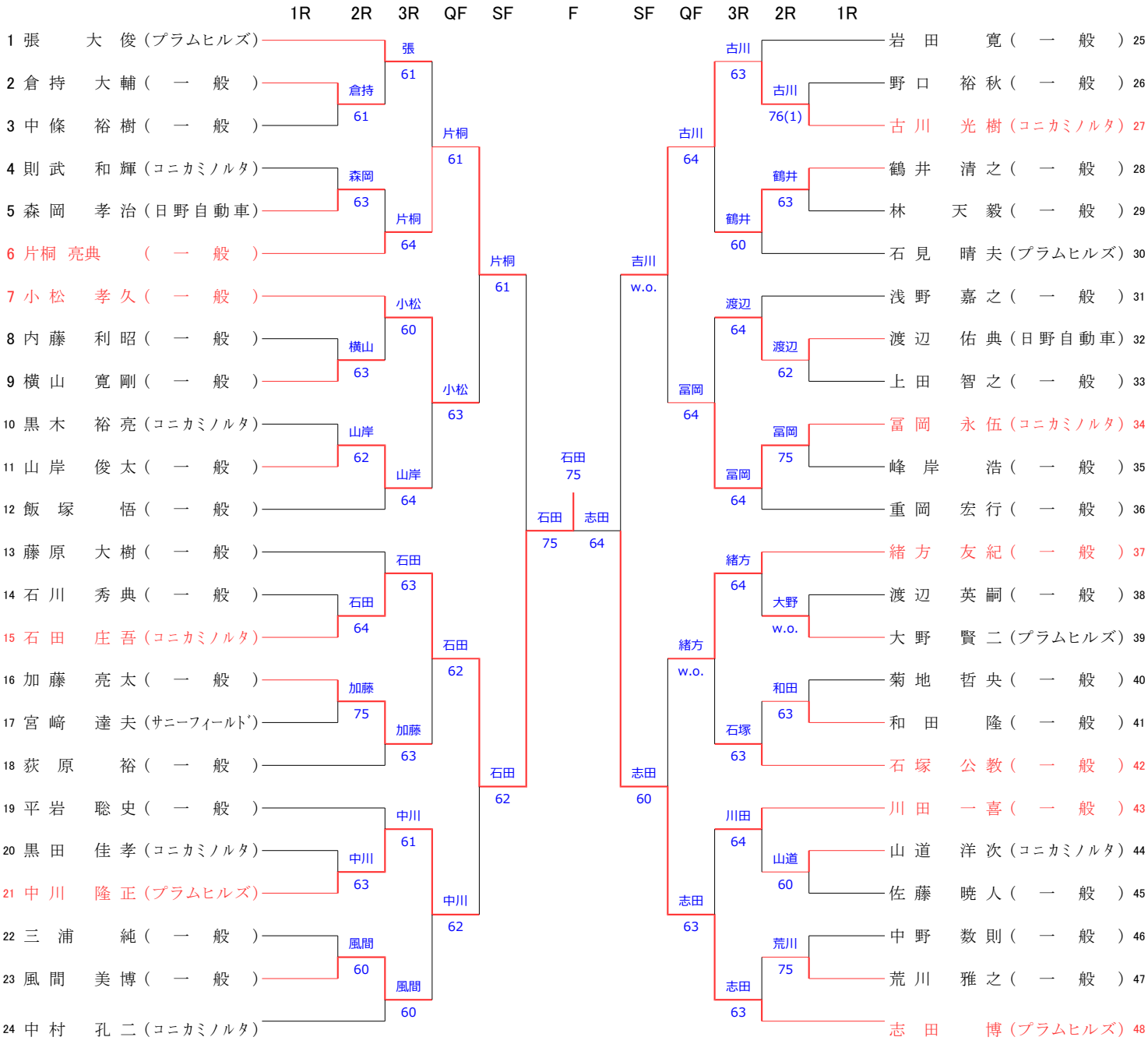
1R 2R 3R QF SF F SF QF 3R 2R 1R
1 張　大　俊（プラムヒルズ）
2 倉持　大輔（一　般）
3 中條　裕樹（一　般）
4 則武　和輝（コニカミノルタ）
5 森岡　孝治（日野自動車）
6 片桐　亮典（一　般）
7 小松　孝久（一　般）
8 内藤　利昭（一　般）
9 横山　寛剛（一　般）
10 黒木　裕亮（コニカミノルタ）
11 山岸　俊太（一　般）
12 飯塚　悟（一　般）
13 藤原　大樹（一　般）
14 石川　秀典（一　般）
15 石田　庄吾（コニカミノルタ）
16 加藤　亮太（一　般）
17 宮崎　達夫（サニーフィールド）
18 荻原　裕（一　般）
19 平岩　聡史（一　般）
20 黒田　佳孝（コニカミノルタ）
21 中川　隆正（プラムヒルズ）
22 三浦　純（一　般）
23 風間　美博（一　般）
24 中村　孔二（コニカミノルタ）
張 61
倉持 61
森岡 63
片桐 64
小松 60
横山 63
山岸 62
山岸 64
石田 63
石田 64
加藤 75
加藤 63
中川 61
中川 63
風間 60
風間 60
片桐 61
小松 63
石田 62
中川 62
片桐 61
石田 62
石田 75
志田 64
石田 75
吉川 w.o.
志田 60
古川 64
冨岡 64
緒方 w.o.
志田 63
古川 63
鶴井 60
渡辺 64
冨岡 64
緒方 64
石塚 63
川田 64
志田 63
古川 76(1)
鶴井 63
渡辺 62
冨岡 75
大野 w.o.
和田 63
山道 60
荒川 75
25 岩田　寛（一　般）
26 野口　裕秋（一　般）
27 古川　光樹（コニカミノルタ）
28 鶴井　清之（一　般）
29 林　天毅（一　般）
30 石見　晴夫（プラムヒルズ）
31 浅野　嘉之（一　般）
32 渡辺　佑典（日野自動車）
33 上田　智之（一　般）
34 冨岡　永伍（コニカミノルタ）
35 峰岸　浩（一　般）
36 重岡　宏行（一　般）
37 緒方　友紀（一　般）
38 渡辺　英嗣（一　般）
39 大野　賢二（プラムヒルズ）
40 菊地　哲央（一　般）
41 和田　隆（一　般）
42 石塚　公教（一　般）
43 川田　一喜（一　般）
44 山道　洋次（コニカミノルタ）
45 佐藤　暁人（一　般）
46 中野　数則（一　般）
47 荒川　雅之（一　般）
48 志田　博（プラムヒルズ）