一般男子 A級

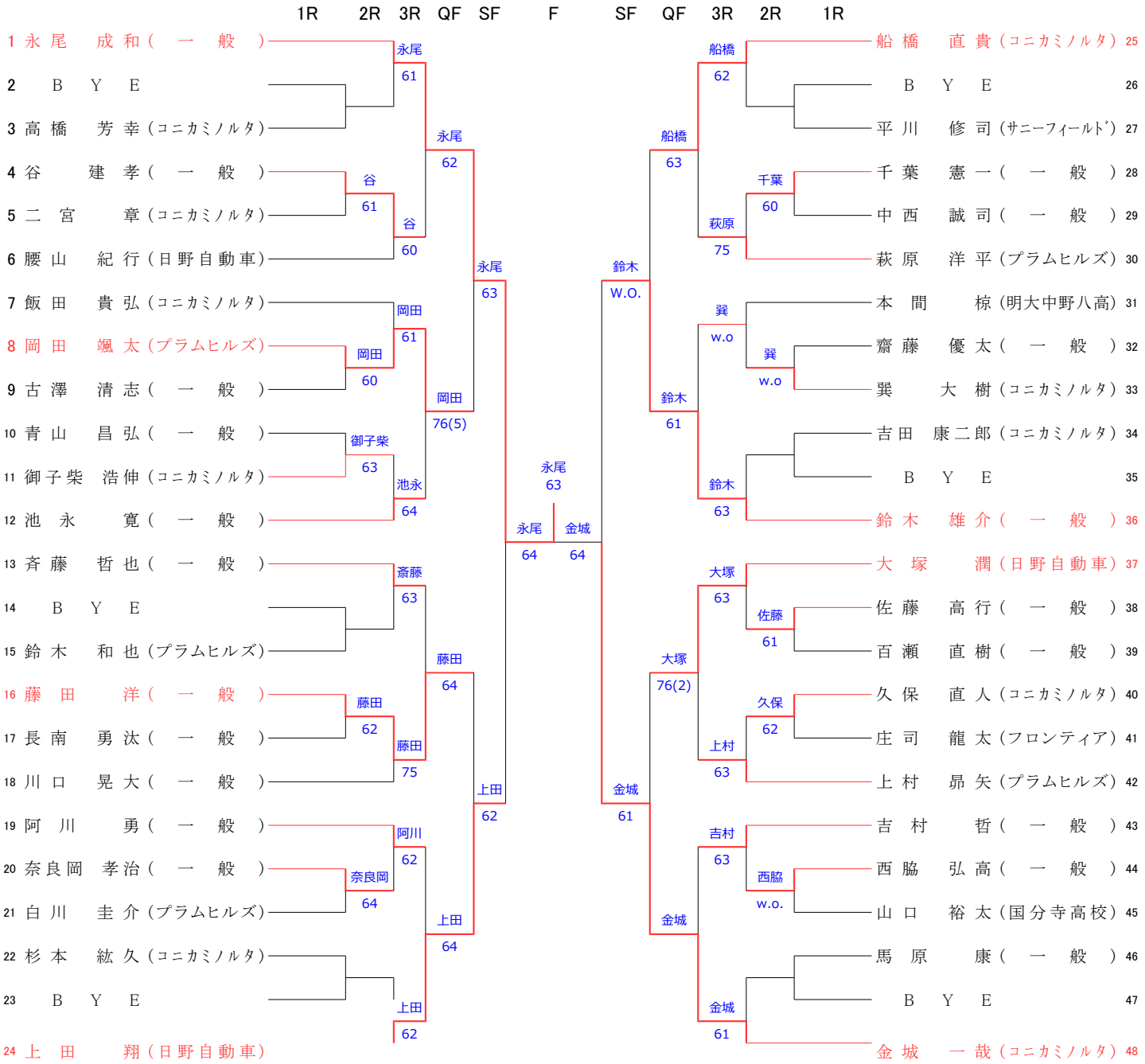
1R 2R 3R QF SF F SF QF 3R 2R 1R
1 永尾 成和（一般）
2 B Y E
3 高橋 芳幸（コニカミノルタ）
4 谷 建孝（一般）
5 二宮 章（コニカミノルタ）
6 腰山 紀行（日野自動車）
7 飯田 貴弘（コニカミノルタ）
8 岡田 颯太（プラムヒルズ）
9 古澤 清志（一般）
10 青山 昌弘（一般）
11 御子柴 浩伸（コニカミノルタ）
12 池永 寛（一般）
13 斉藤 哲也（一般）
14 B Y E
15 鈴木 和也（プラムヒルズ）
16 藤田 洋（一般）
17 長南 勇汰（一般）
18 川口 晃大（一般）
19 阿川 勇（一般）
20 奈良岡 孝治（一般）
21 白川 圭介（プラムヒルズ）
22 杉本 紘久（コニカミノルタ）
23 B Y E
24 上田 翔（日野自動車）
永尾 61
谷 61
谷 60
永尾 62
岡田 61
岡田 60
岡田 76(5)
御子柴 63
池永 64
永尾 63
斉藤 63
藤田 64
藤田 62
藤田 75
上田 62
阿川 62
奈良岡 64
上田 64
上田 62
永尾 63
永尾 64
金城 64
鈴木 W.O.
船橋 63
鈴木 61
大塚 76(2)
金城 61
船橋 62
千葉 60
萩原 75
巽 w.o
巽 w.o
鈴木 63
大塚 63
佐藤 61
久保 62
上村 63
吉村 63
西脇 w.o.
金城 61
船橋 直貴（コニカミノルタ）25
B Y E 26
平川 修司（サニーフィールド）27
千葉 憲一（一般）28
中西 誠司（一般）29
萩原 洋平（プラムヒルズ）30
本間 椋（明大中野八高）31
齋藤 優太（一般）32
巽 大樹（コニカミノルタ）33
吉田 康二郎（コニカミノルタ）34
B Y E 35
鈴木 雄介（一般）36
大塚 潤（日野自動車）37
佐藤 高行（一般）38
百瀬 直樹（一般）39
久保 直人（コニカミノルタ）40
庄司 龍太（フロンティア）41
上村 昴矢（プラムヒルズ）42
吉村 哲（一般）43
西脇 弘高（一般）44
山口 裕太（国分寺高校）45
馬原 康（一般）46
B Y E 47
金城 一哉（コニカミノルタ）48