ジュニア （中学男子）

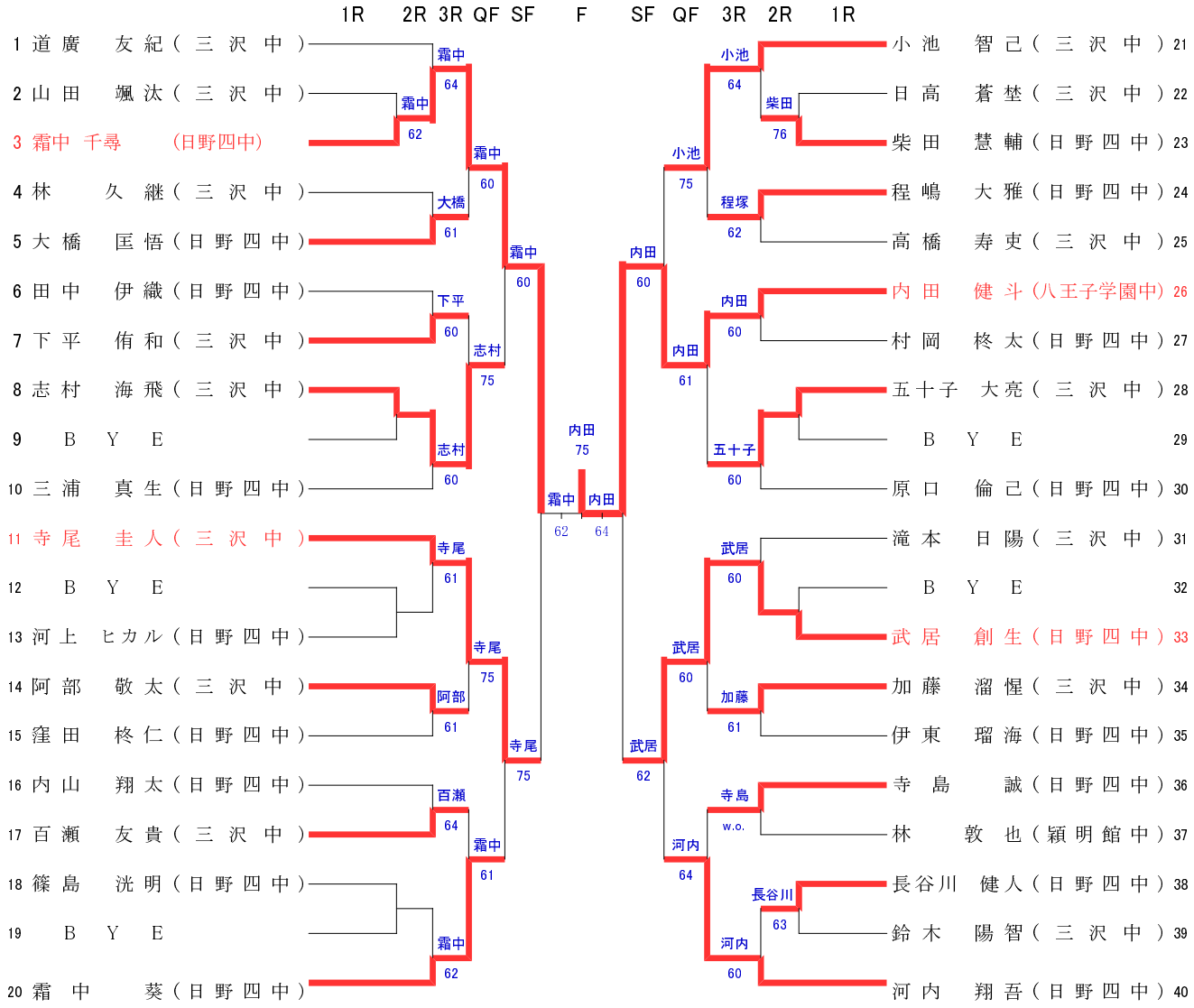
1R 2R 3R QF SF F SF QF 3R 2R 1R
1 道廣 友紀（三沢中）
2 山田 颯汰（三沢中）
3 霜中 千尋 （日野四中）
4 林 久継（三沢中）
5 大橋 匡悟（日野四中）
6 田中 伊織（日野四中）
7 下平 侑和（三沢中）
8 志村 海飛（三沢中）
9 BYE
10 三浦 真生（日野四中）
11 寺尾 圭人（三沢中）
12 BYE
13 河上 ヒカル（日野四中）
14 阿部 敬太（三沢中）
15 窪田 柊仁（日野四中）
16 内山 翔太（日野四中）
17 百瀬 友貴（三沢中）
18 篠島 洸明（日野四中）
19 BYE
20 霜中 葵（日野四中）
21 小池 智己（三沢中）
22 日高 蒼埜（三沢中）
23 柴田 慧輔（日野四中）
24 程嶋 大雅（日野四中）
25 高橋 寿吏（三沢中）
26 内田 健斗（八王子学園中）
27 村岡 柊太（日野四中）
28 五十子 大亮（三沢中）
29 BYE
30 原口 倫己（日野四中）
31 滝本 日陽（三沢中）
32 BYE
33 武居 創生（日野四中）
34 加藤 溜惺（三沢中）
35 伊東 瑠海（日野四中）
36 寺島 誠（日野四中）
37 林 敦也（穎明館中）
38 長谷川 健人（日野四中）
39 鈴木 陽智（三沢中）
40 河内 翔吾（日野四中）
霜中 64
霜中 62
霜中 60
大橋 61
下平 60
志村 75
志村 60
寺尾 61
寺尾 75
阿部 61
百瀬 64
霜中 61
霜中 62
霜中 60
寺尾 75
霜中 62
内田 75
内田 64
内田 60
武居 62
小池 64
柴田 76
小池 75
程塚 62
内田 60
内田 61
五十子 60
武居 60
武居 60
加藤 61
寺島 w.o.
河内 64
長谷川 63
河内 60