一般男子 B級

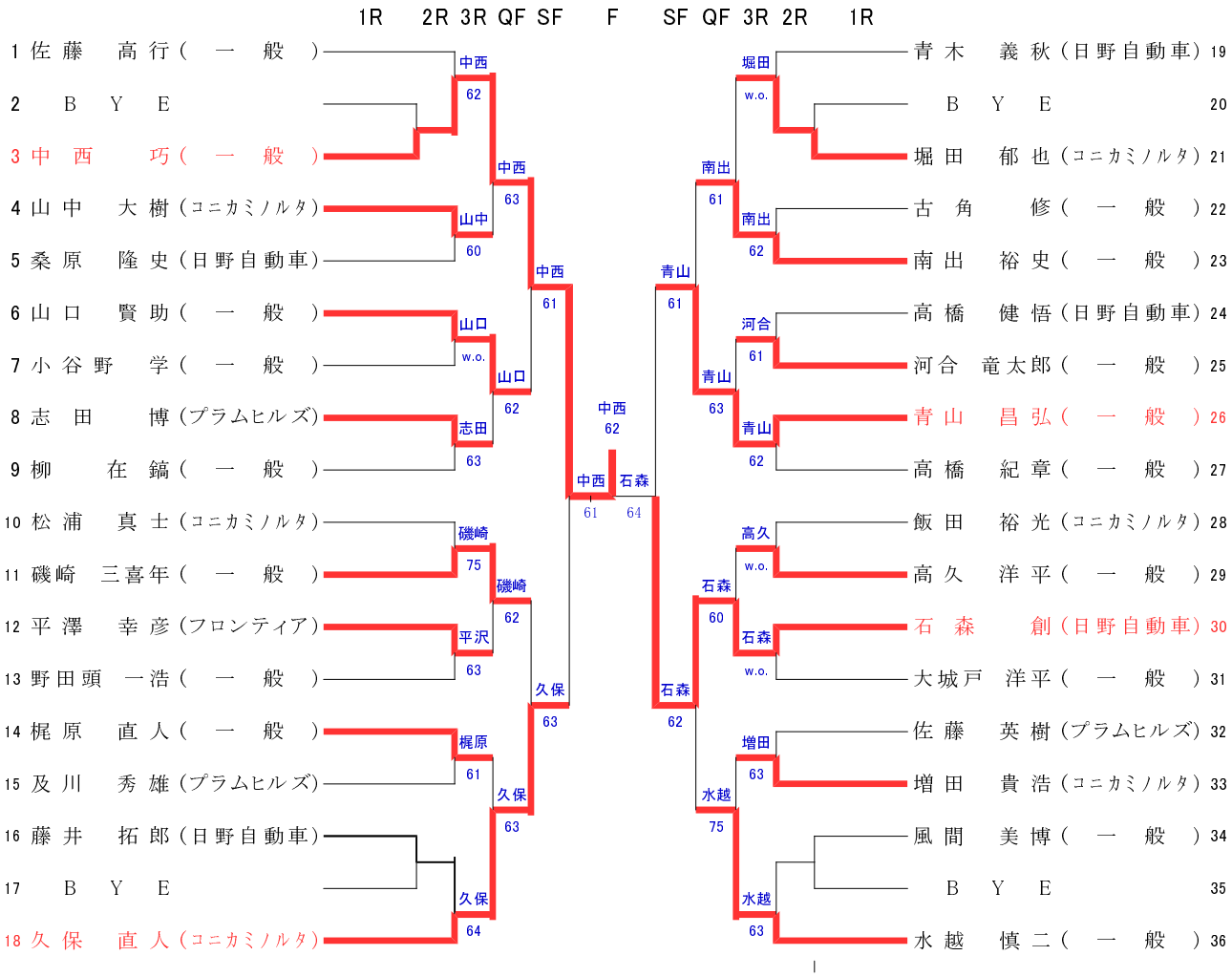
1R 2R 3R QF SF F SF QF 3R 2R 1R
1 佐藤 高行（一般）
2 B Y E
3 中西 巧（一般）
4 山中 大樹（コニカミノルタ）
5 桑原 隆史（日野自動車）
6 山口 賢助（一般）
7 小谷野 学（一般）
8 志田 博（プラムヒルズ）
9 柳 在鎬（一般）
10 松浦 真士（コニカミノルタ）
11 磯崎 三喜年（一般）
12 平澤 幸彦（フロンティア）
13 野田頭 一浩（一般）
14 梶原 直人（一般）
15 及川 秀雄（プラムヒルズ）
16 藤井 拓郎（日野自動車）
17 B Y E
18 久保 直人（コニカミノルタ）
中西 62
中西 63
山中 60
山口 w.o.
山口 62
志田 63
中西 61
磯崎 75
磯崎 62
平沢 63
久保 63
梶原 61
久保 63
久保 64
中西 62
中西 61
石森 64
青山 61
石森 62
堀田 w.o.
南出 61
南出 62
河合 61
青山 63
青山 62
高久 w.o.
石森 60
石森 w.o.
増田 63
水越 75
水越 63
青木 義秋（日野自動車）19
B Y E 20
堀田 郁也（コニカミノルタ）21
古角 修（一般）22
南出 裕史（一般）23
高橋 健悟（日野自動車）24
河合 竜太郎（一般）25
青山 昌弘（一般）26
高橋 紀章（一般）27
飯田 裕光（コニカミノルタ）28
高久 洋平（一般）29
石森 創（日野自動車）30
大城戸 洋平（一般）31
佐藤 英樹（プラムヒルズ）32
増田 貴浩（コニカミノルタ）33
風間 美博（一般）34
B Y E 35
水越 慎二（一般）36