ジュニア （高校女子）

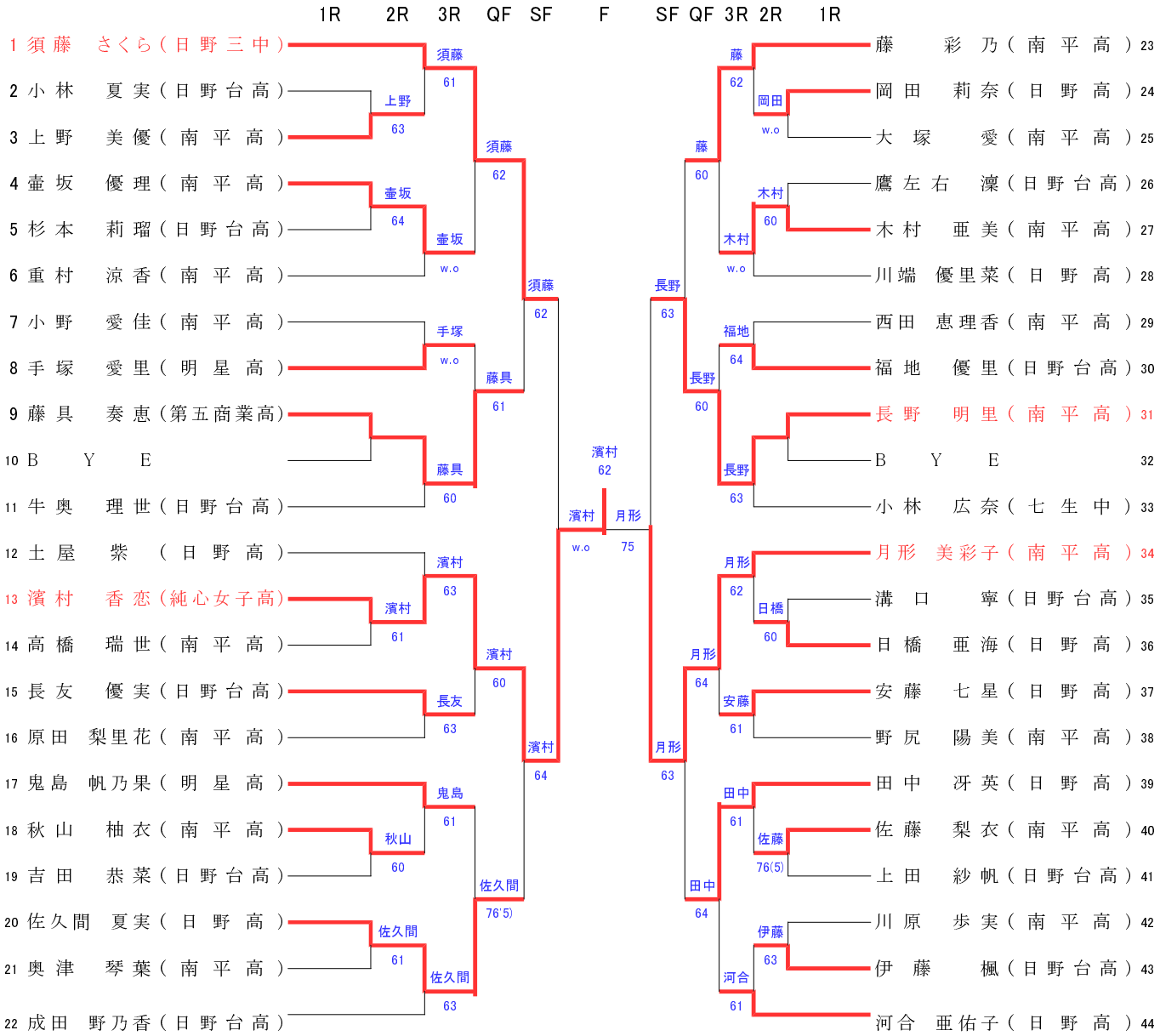
1R 2R 3R QF SF F SF QF 3R 2R 1R
1 須藤 さくら（日野三中）
2 小林 夏実（日野台高）
3 上野 美優（南平高）
4 壷坂 優理（南平高）
5 杉本 莉瑠（日野台高）
6 重村 涼香（南平高）
7 小野 愛佳（南平高）
8 手塚 愛里（明星高）
9 藤具 奏恵（第五商業高）
10 B Y E
11 牛奥 理世（日野台高）
12 土屋 紫 （日野高）
13 濱村 香恋（純心女子高）
14 高橋 瑞世（南平高）
15 長友 優実（日野台高）
16 原田 梨里花（南平高）
17 鬼島 帆乃果（明星高）
18 秋山 柚衣（南平高）
19 吉田 恭菜（日野台高）
20 佐久間 夏実（日野高）
21 奥津 琴葉（南平高）
22 成田 野乃香（日野台高）
須藤 61
上野 63
壷坂 64
壷坂 w.o
手塚 w.o
藤具 60
濱村 63
濱村 61
長友 63
鬼島 61
秋山 60
佐久間 61
佐久間 63
須藤 62
藤具 61
濱村 60
佐久間 76'5)
須藤 62
濱村 64
濱村 62
濱村 w.o
月形 75
藤 彩乃（南平高）23
岡田 莉奈（日野高）24
大塚 愛（南平高）25
鷹左右 濃（日野台高）26
木村 亜美（南平高）27
川端 優里菜（日野高）28
西田 恵理香（南平高）29
福地 優里（日野台高）30
長野 明里（南平高）31
B Y E 32
小林 広奈（七生中）33
月形 美彩子（南平高）34
溝口 寧（日野台高）35
日橋 亜海（日野高）36
安藤 七星（日野高）37
野尻 陽美（南平高）38
田中 冴英（日野高）39
佐藤 梨衣（南平高）40
上田 紗帆（日野台高）41
川原 歩実（南平高）42
伊藤 楓（日野台高）43
河合 亜佑子（日野高）44
藤 62
岡田 w.o
藤 60
木村 60
木村 w.o
長野 63
福地 64
長野 60
長野 63
月形 62
日橋 60
月形 64
安藤 61
月形 63
田中 61
佐藤 76(5)
田中 64
伊藤 63
河合 61