ジュニア （高校男子）

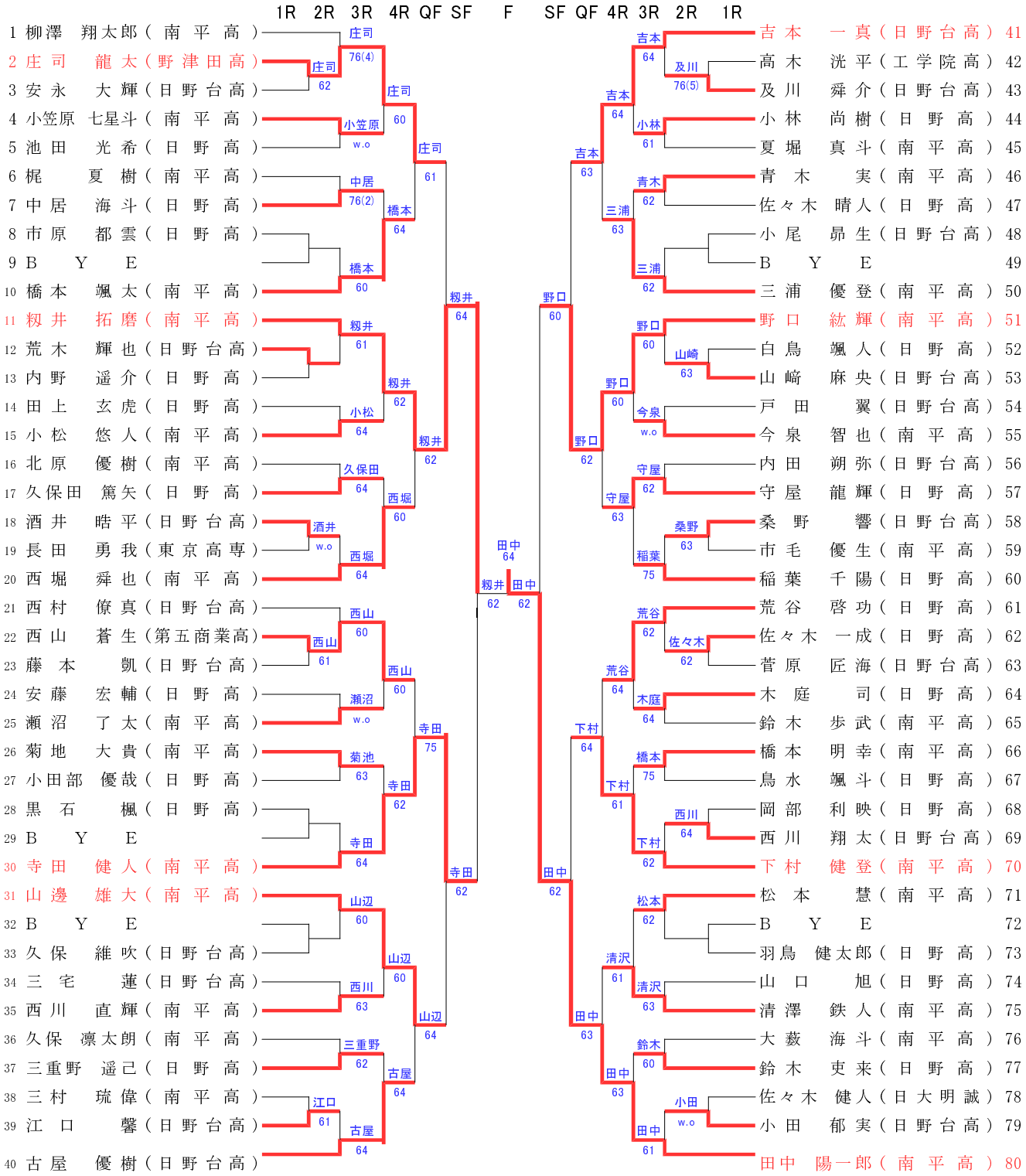
1R 2R 3R 4R QF SF F SF QF 4R 3R 2R 1R
1 柳澤 翔太郎（南平高）
2 庄司 龍太（野津田高）
3 安永 大輝（日野台高）
4 小笠原 七星斗（南平高）
5 池田 光希（日野高）
6 梶 夏樹（南平高）
7 中居 海斗（日野高）
8 市原 都雲（日野高）
9 B Y E
10 橋本 颯太（南平高）
11 籾井 拓磨（南平高）
12 荒木 輝也（日野台高）
13 内野 遥介（日野高）
14 田上 玄虎（日野高）
15 小松 悠人（南平高）
16 北原 優樹（南平高）
17 久保田 篤矢（日野高）
18 酒井 晧平（日野台高）
19 長田 勇我（東京高専）
20 西堀 舜也（南平高）
21 西村 僚真（日野台高）
22 西山 蒼生（第五商業高）
23 藤本 凱（日野台高）
24 安藤 宏輔（日野高）
25 瀬沼 了太（南平高）
26 菊地 大貴（南平高）
27 小田部 優哉（日野高）
28 黒石 楓（日野高）
29 B Y E
30 寺田 健人（南平高）
31 山邊 雄大（南平高）
32 B Y E
33 久保 維吹（日野台高）
34 三宅 蓮（日野台高）
35 西川 直輝（南平高）
36 久保 凛太朗（南平高）
37 三重野 遥己（日野高）
38 三村 琉偉（南平高）
39 江口 馨（日野台高）
40 古屋 優樹（日野台高）
庄司 76(4)
庄司 62
小笠原 w.o
中居 76(2)
橋本 60
籾井 61
小松 64
久保田 64
酒井 w.o
西堀 64
西山 60
西山 61
瀬沼 w.o
菊池 63
寺田 64
山辺 60
西川 63
三重野 62
江口 61
古屋 64
庄司 60
橋本 64
籾井 62
西堀 60
西山 60
寺田 62
山辺 60
古屋 64
庄司 61
籾井 62
寺田 75
山辺 64
籾井 64
寺田 62
田中 64
籾井 62 田中 62
野口 60
田中 62
吉本 63
野口 62
下村 64
田中 63
吉本 64
三浦 63
野口 60
守屋 63
荒谷 64
下村 61
清沢 61
田中 63
吉本 64
及川 76(5)
小林 61
青木 62
三浦 62
野口 60
山崎 63
今泉 w.o
守屋 62
桑野 63
稲葉 75
荒谷 62
佐々木 62
木庭 64
橋本 75
西川 64
下村 62
松本 62
清沢 63
鈴木 60
小田 w.o
田中 61
吉本 一真（日野台高）41
高木 洸平（工学院高）42
及川 舜介（日野台高）43
小林 尚樹（日野高）44
夏堀 真斗（南平高）45
青木 実（南平高）46
佐々木 晴人（日野高）47
小尾 昴生（日野台高）48
B Y E 49
三浦 優登（南平高）50
野口 紘輝（南平高）51
白鳥 颯人（日野高）52
山崎 麻央（日野台高）53
戸田 翼（日野台高）54
今泉 智也（南平高）55
内田 朔弥（日野台高）56
守屋 龍輝（日野高）57
桑野 響（日野台高）58
市毛 優生（南平高）59
稲葉 千陽（日野高）60
荒谷 啓功（日野高）61
佐々木 一成（日野高）62
菅原 匠海（日野台高）63
木庭 司（日野高）64
鈴木 歩武（南平高）65
橋本 明幸（南平高）66
鳥水 颯斗（日野高）67
岡部 利映（日野高）68
西川 翔太（日野台高）69
下村 健登（南平高）70
松本 慧（南平高）71
B Y E 72
羽鳥 健太郎（日野高）73
山口 旭（日野高）74
清澤 鉄人（南平高）75
大藪 海斗（南平高）76
鈴木 吏来（日野高）77
佐々木 健人（日大明誠）78
小田 郁実（日野台高）79
田中 陽一郎（南平高）80