男子　グランドベテラン

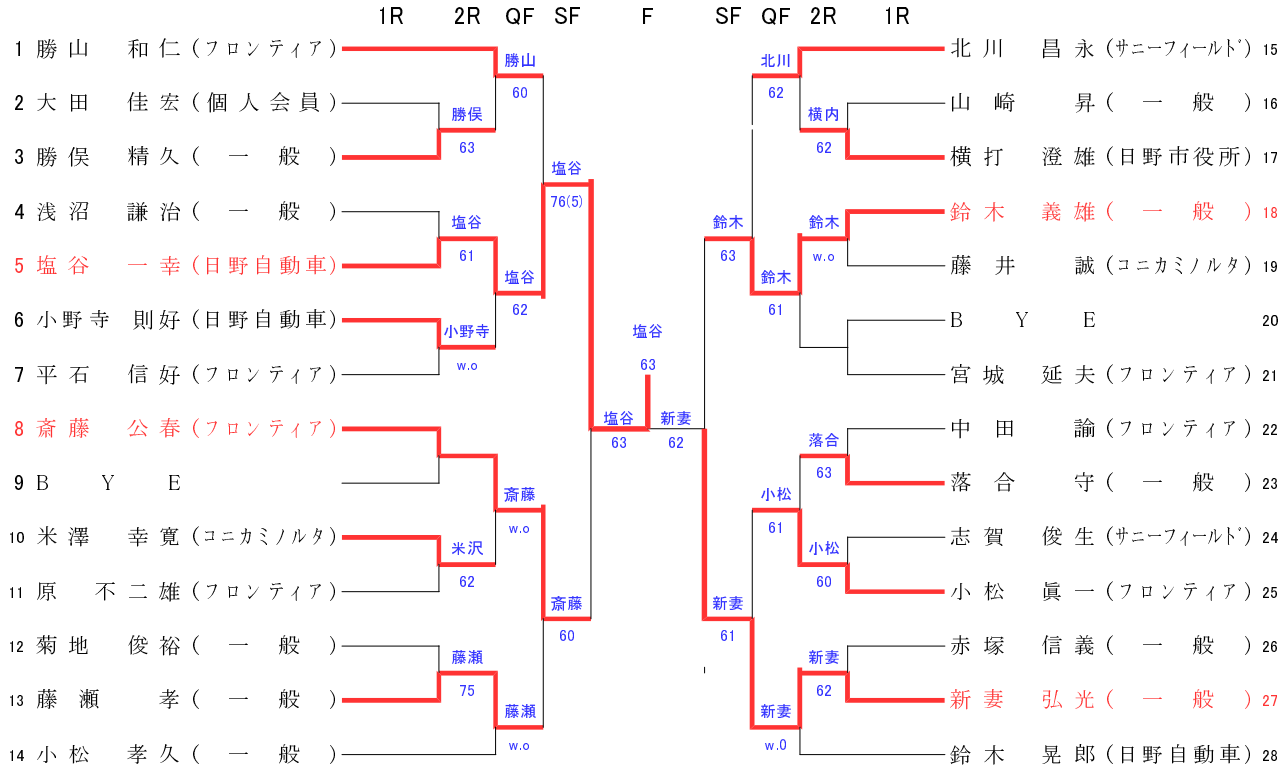
1R 2R QF SF F SF QF 2R 1R
1 勝山 和仁（フロンティア）
2 大田 佳宏（個人会員）
3 勝俣 精久（一般）
4 浅沼 謙治（一般）
5 塩谷 一幸（日野自動車）
6 小野寺 則好（日野自動車）
7 平石 信好（フロンティア）
8 斎藤 公春（フロンティア）
9 B Y E
10 米澤 幸寛（コニカミノルタ）
11 原 不二雄（フロンティア）
12 菊地 俊裕（一般）
13 藤瀬 孝（一般）
14 小松 孝久（一般）
勝山 60
勝俣 63
塩谷 61
塩谷 62
小野寺 w.o
斎藤 w.o
米沢 62
藤瀬 75
藤瀬 w.o
塩谷 76(5)
斎藤 60
塩谷 63
新妻 62
塩谷 63
北川 62
横内 62
鈴木 63
鈴木 w.o
鈴木 61
落合 63
小松 61
小松 60
新妻 61
新妻 62
新妻 w.0
15 北川 昌永（サニーフィールド）
16 山崎 昇（一般）
17 横打 澄雄（日野市役所）
18 鈴木 義雄（一般）
19 藤井 誠（コニカミノルタ）
20 B Y E
21 宮城 延夫（フロンティア）
22 中田 諭（フロンティア）
23 落合 守（一般）
24 志賀 俊生（サニーフィールド）
25 小松 眞一（フロンティア）
26 赤塚 信義（一般）
27 新妻 弘光（一般）
28 鈴木 晃郎（日野自動車）