男子　グランドベテラン
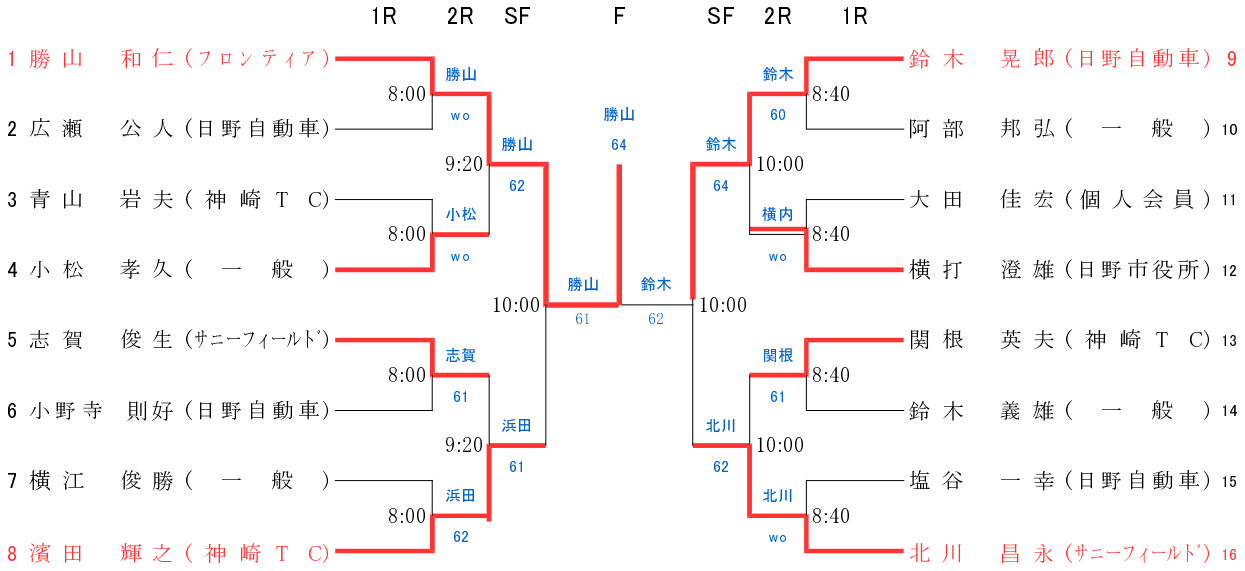
優勝：勝山