ジュニア（高校女子）

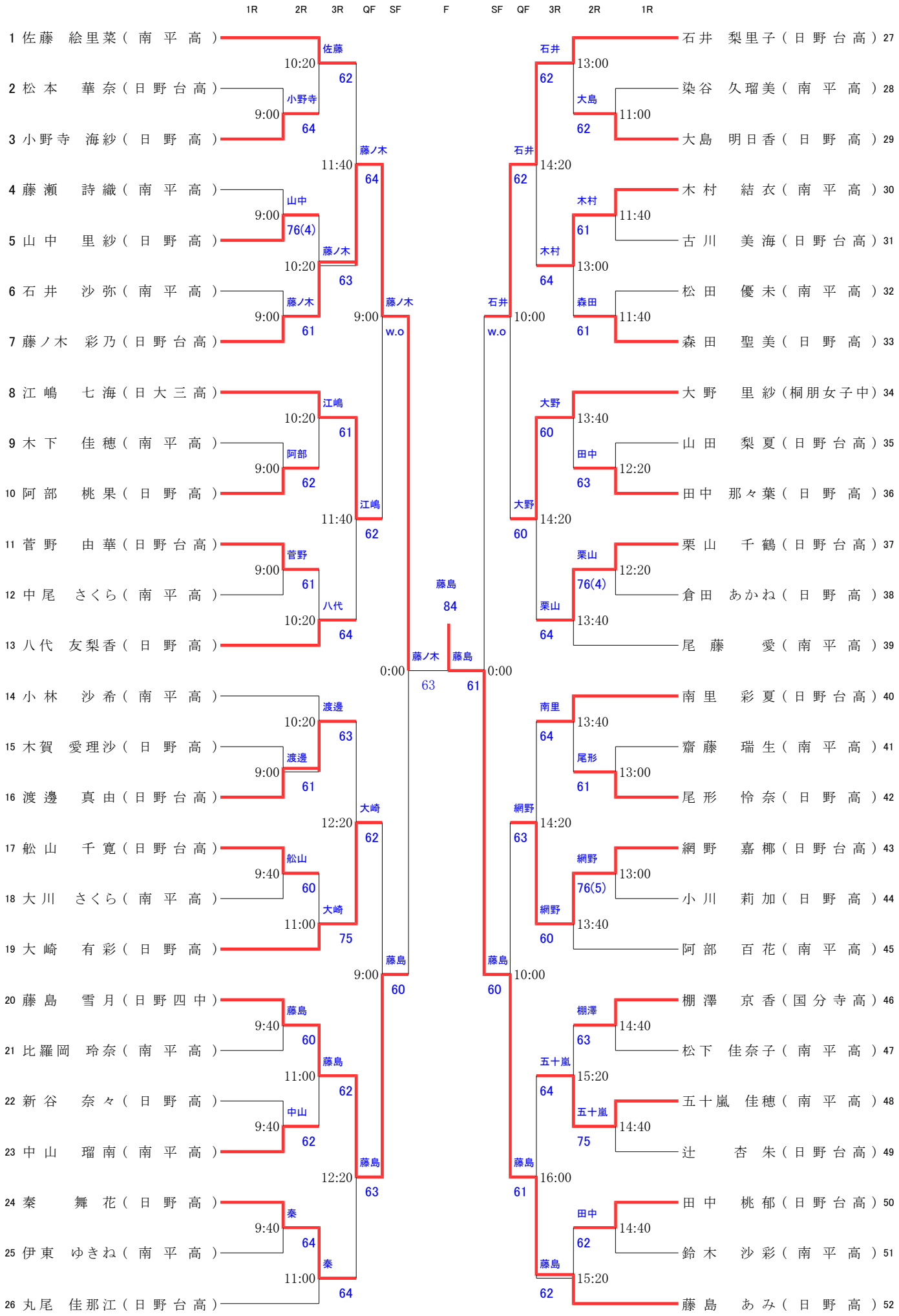
1R 2R 3R QF SF F SF QF 3R 2R 1R
1 佐藤 絵里菜（南平高）
2 松本 華奈（日野台高）
3 小野寺 海紗（日野高）
4 藤瀬 詩織（南平高）
5 山中 里紗（日野高）
6 石井 沙弥（南平高）
7 藤ノ木 彩乃（日野台高）
8 江嶋 七海（日大三高）
9 木下 佳穂（南平高）
10 阿部 桃果（日野高）
11 菅野 由華（日野台高）
12 中尾 さくら（南平高）
13 八代 友梨香（日野高）
14 小林 沙希（南平高）
15 木賀 愛理沙（日野高）
16 渡邊 真由（日野台高）
17 舩山 千寛（日野台高）
18 大川 さくら（南平高）
19 大崎 有彩（日野高）
20 藤島 雪月（日野四中）
21 比羅岡 玲奈（南平高）
22 新谷 奈々（日野高）
23 中山 瑠南（南平高）
24 秦 舞花（日野高）
25 伊東 ゆきね（南平高）
26 丸尾 佳那江（日野台高）
佐藤 62
小野寺 64
藤ノ木 64
山中 76(4)
藤ノ木 63
藤ノ木 61
江嶋 61
阿部 62
江嶋 62
菅野 61
八代 64
渡邊 63
渡邊 61
大崎 62
舩山 60
大崎 75
藤島 60
藤島 60
藤島 62
中山 62
藤島 63
秦 64
秦 64
藤ノ木 w.o
藤ノ木 63
藤島 84
藤島 61
0:00
石井 w.o
藤島 60
石井 62
大野 60
藤島 61
石井 62
大島 62
木村 61
木村 64
森田 61
大野 60
田中 63
栗山 76(4)
栗山 64
南里 64
尾形 61
網野 63
網野 76(5)
網野 60
棚澤 63
五十嵐 64
五十嵐 75
田中 62
藤島 62
27 石井 梨里子（日野台高）
28 染谷 久瑠美（南平高）
29 大島 明日香（日野高）
30 木村 結衣（南平高）
31 古川 美海（日野台高）
32 松田 優未（南平高）
33 森田 聖美（日野高）
34 大野 里紗（桐朋女子中）
35 山田 梨夏（日野台高）
36 田中 那々葉（日野高）
37 栗山 千鶴（日野台高）
38 倉田 あかね（日野高）
39 尾藤 愛（南平高）
40 南里 彩夏（日野台高）
41 齋藤 瑞生（南平高）
42 尾形 怜奈（日野高）
43 網野 嘉椰（日野台高）
44 小川 莉加（日野高）
45 阿部 百花（南平高）
46 棚澤 京香（国分寺高）
47 松下 佳奈子（南平高）
48 五十嵐 佳穂（南平高）
49 辻 杏朱（日野台高）
50 田中 桃郁（日野台高）
51 鈴木 沙彩（南平高）
52 藤島 あみ（日野高）