男子 壮年

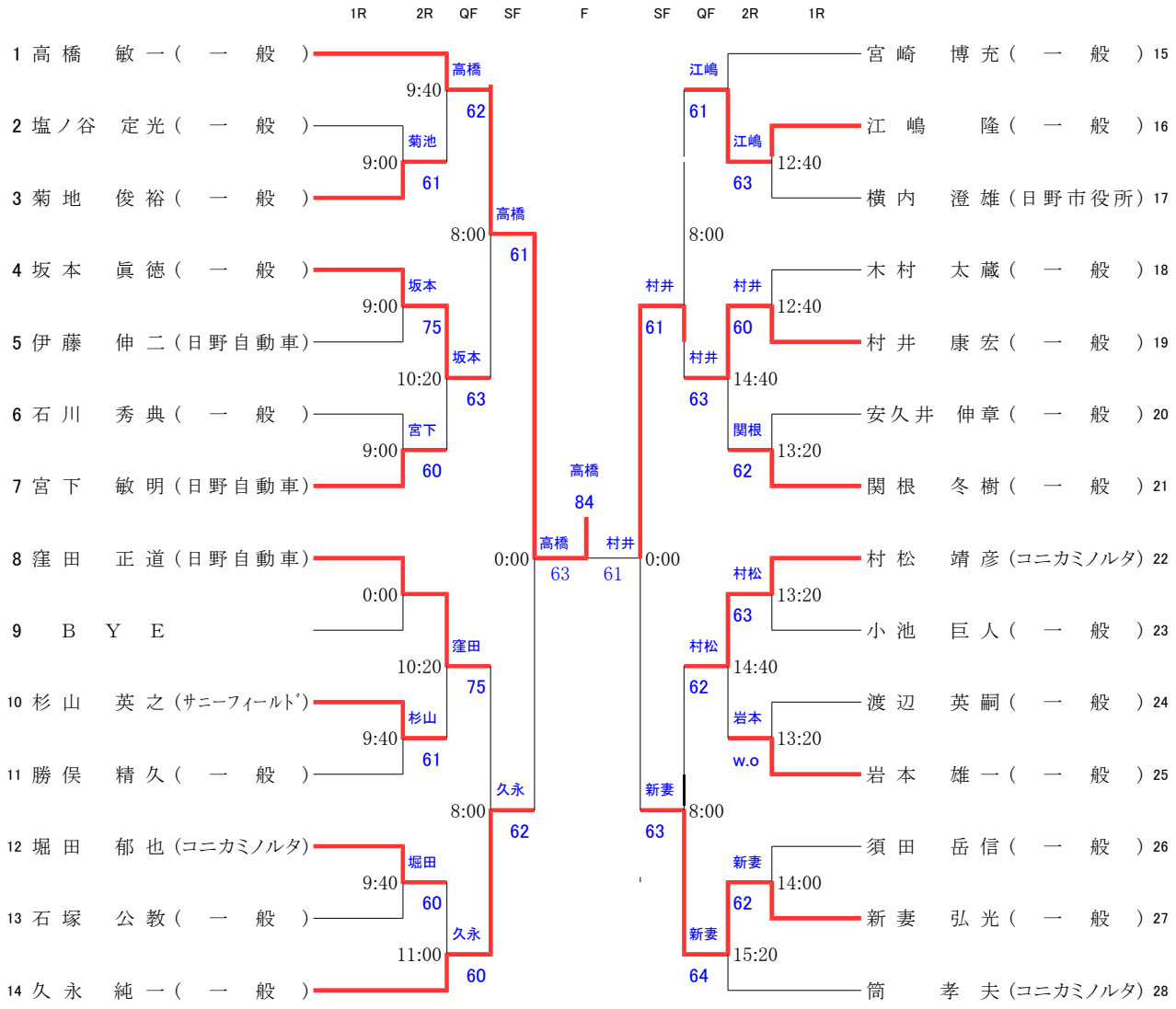
1R 2R QF SF F SF QF 2R 1R
1 高橋 敏一（一般）
2 塩ノ谷 定光（一般）
3 菊地 俊裕（一般）
4 坂本 眞徳（一般）
5 伊藤 伸二（日野自動車）
6 石川 秀典（一般）
7 宮下 敏明（日野自動車）
8 窪田 正道（日野自動車）
9 BYE
10 杉山 英之（サニーフィールド）
11 勝俣 精久（一般）
12 堀田 郁也（コニカミノルタ）
13 石塚 公教（一般）
14 久永 純一（一般）
15 宮崎 博充（一般）
16 江嶋 隆（一般）
17 横内 澄雄（日野市役所）
18 木村 太蔵（一般）
19 村井 康宏（一般）
20 安久井 伸章（一般）
21 関根 冬樹（一般）
22 村松 靖彦（コニカミノルタ）
23 小池 巨人（一般）
24 渡辺 英嗣（一般）
25 岩本 雄一（一般）
26 須田 岳信（一般）
27 新妻 弘光（一般）
28 筒 孝夫（コニカミノルタ）
高橋 62 9:40
菊池 61 9:00
高橋 61 8:00
坂本 75 9:00
坂本 63 10:20
宮下 60 9:00
0:00
窪田 75 10:20
杉山 61 9:40
久永 62 8:00
堀田 60 9:40
久永 60 11:00
高橋 84
高橋 63
村井 61
0:00
江嶋 61
江嶋 63 12:40
8:00
村井 61
村井 60 12:40
村井 63 14:40
関根 62 13:20
村松 63 13:20
村松 62 14:40
岩本 w.o 13:20
新妻 63
8:00
新妻 62 14:00
新妻 64 15:20