一般男子　B級

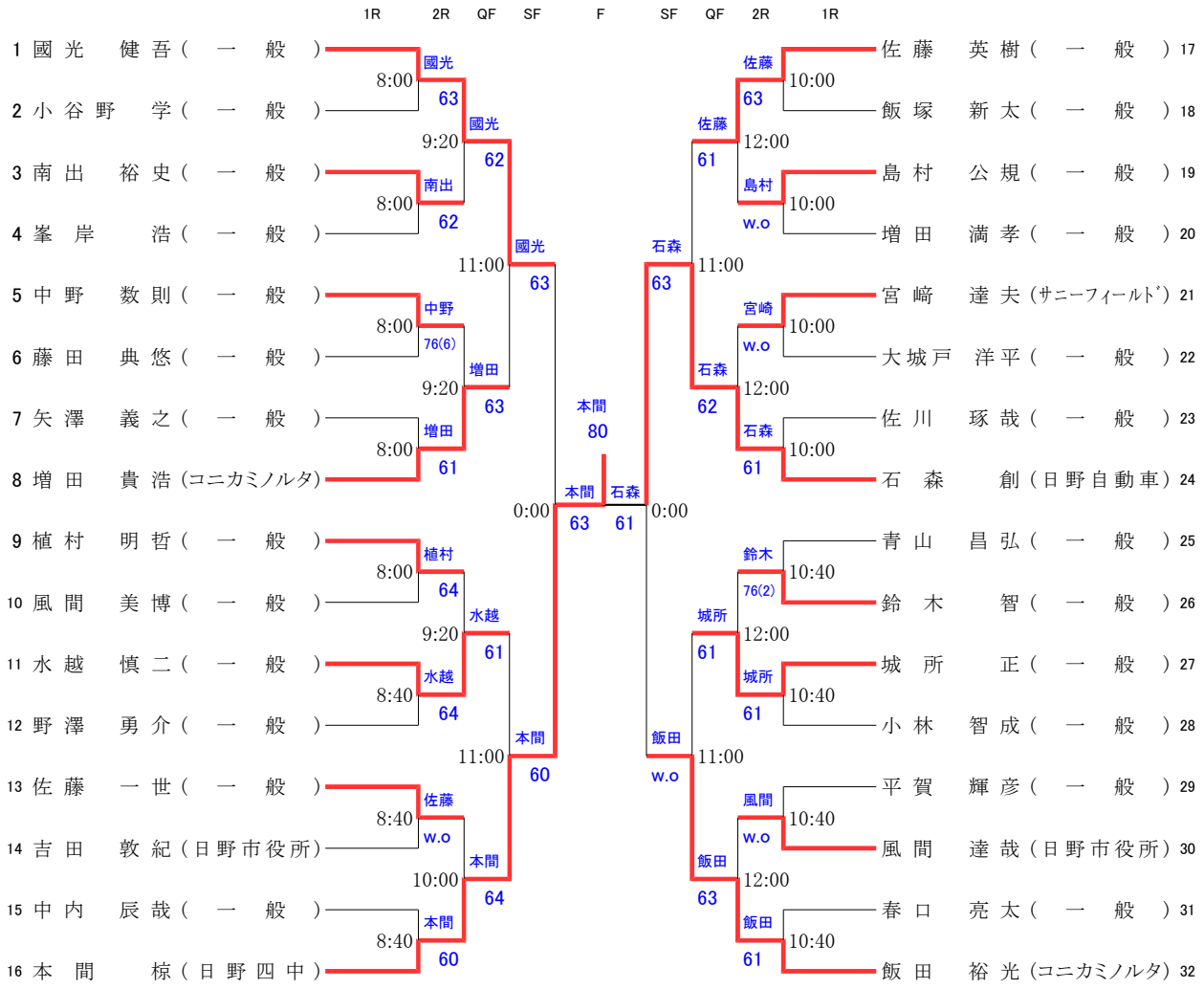
1R 2R QF SF F SF QF 2R 1R
1 國光 健吾（一般）
2 小谷野 学（一般）
3 南出 裕史（一般）
4 峯岸 浩（一般）
5 中野 数則（一般）
6 藤田 典悠（一般）
7 矢澤 義之（一般）
8 増田 貴浩（コニカミノルタ）
9 植村 明哲（一般）
10 風間 美博（一般）
11 水越 慎二（一般）
12 野澤 勇介（一般）
13 佐藤 一世（一般）
14 吉田 敦紀（日野市役所）
15 中内 辰哉（一般）
16 本間 椋（日野四中）
17 佐藤 英樹（一般）
18 飯塚 新太（一般）
19 島村 公規（一般）
20 増田 満孝（一般）
21 宮崎 達夫（サニーフィールド）
22 大城戸 洋平（一般）
23 佐川 琢哉（一般）
24 石森 創（日野自動車）
25 青山 昌弘（一般）
26 鈴木 智（一般）
27 城所 正（一般）
28 小林 智成（一般）
29 平賀 輝彦（一般）
30 風間 達哉（日野市役所）
31 春口 亮太（一般）
32 飯田 裕光（コニカミノルタ）
8:00 國光 63
8:00 南出 62
9:20 國光 62
8:00 中野 76(6)
9:20 増田 63
8:00 増田 61
11:00 國光 63
8:00 植村 64
9:20 水越 61
8:40 水越 64
11:00 本間 60
8:40 佐藤 w.o
10:00 本間 64
8:40 本間 60
0:00 本間 63 石森 61
本間 80
10:00 佐藤 63
12:00 佐藤 61
10:00 島村 w.o
11:00 石森 63
10:00 宮崎 w.o
12:00 石森 62
10:00 石森 61
0:00
10:40 鈴木 76(2)
12:00 城所 61
10:40 城所 61
11:00 飯田 w.o
10:40 風間 w.o
12:00 飯田 63
10:40 飯田 61