一般男子　A級

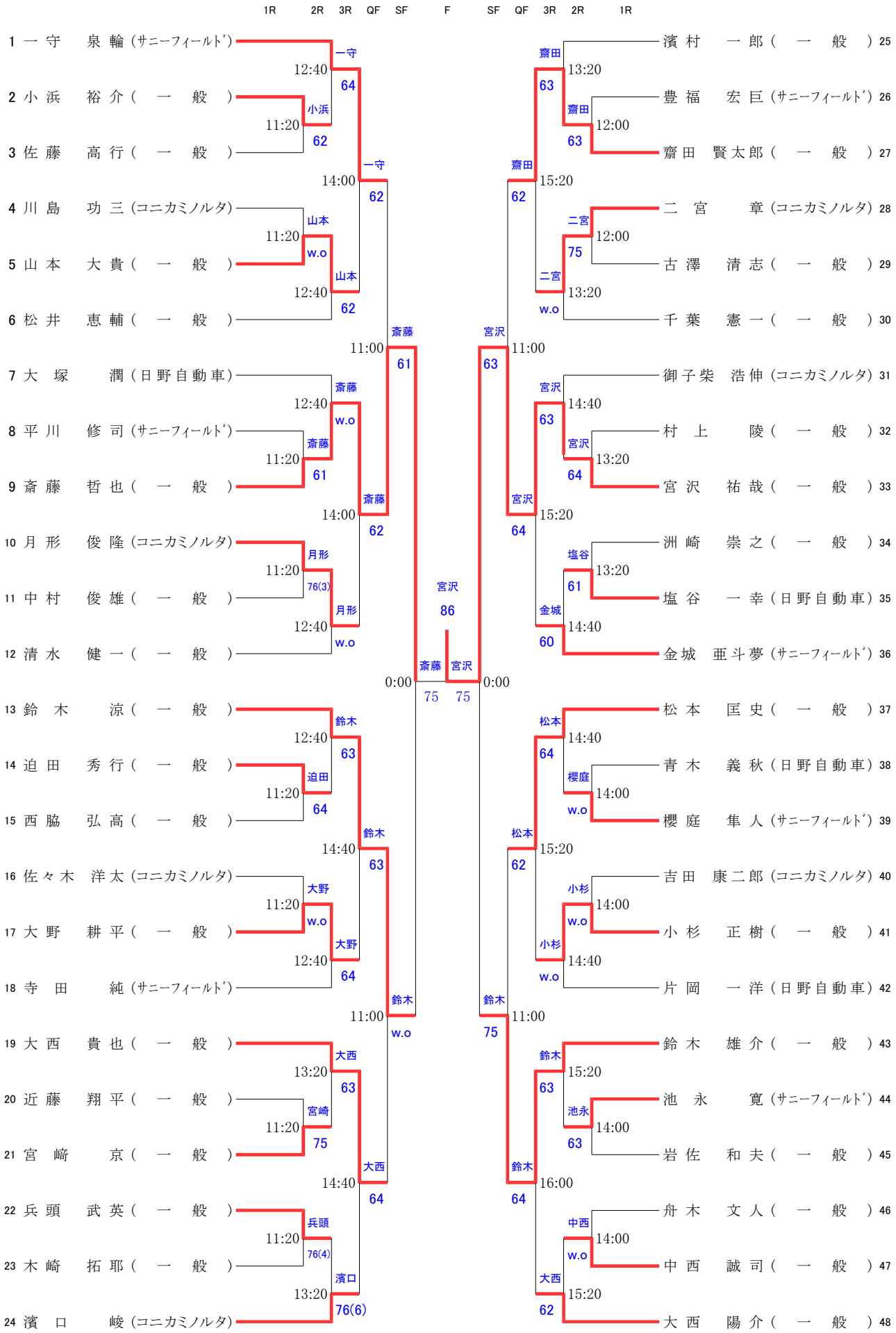
1R 2R 3R QF SF F SF QF 3R 2R 1R
1 一守 泉輪（サニーフィールド）
2 小浜 裕介（一般）
3 佐藤 高行（一般）
4 川島 功三（コニカミノルタ）
5 山本 大貴（一般）
6 松井 恵輔（一般）
7 大塚 潤（日野自動車）
8 平川 修司（サニーフィールド）
9 斎藤 哲也（一般）
10 月形 俊隆（コニカミノルタ）
11 中村 俊雄（一般）
12 清水 健一（一般）
13 鈴木 涼（一般）
14 迫田 秀行（一般）
15 西脇 弘高（一般）
16 佐々木 洋太（コニカミノルタ）
17 大野 耕平（一般）
18 寺田 純（サニーフィールド）
19 大西 貴也（一般）
20 近藤 翔平（一般）
21 宮崎 京（一般）
22 兵頭 武英（一般）
23 木崎 拓耶（一般）
24 濱口 峻（コニカミノルタ）
25 濱村 一郎（一般）
26 豊福 宏巨（サニーフィールド）
27 齋田 賢太郎（一般）
28 二宮 章（コニカミノルタ）
29 古澤 清志（一般）
30 千葉 憲一（一般）
31 御子柴 浩伸（コニカミノルタ）
32 村上 陵（一般）
33 宮沢 祐哉（一般）
34 洲崎 崇之（一般）
35 塩谷 一幸（日野自動車）
36 金城 亜斗夢（サニーフィールド）
37 松本 匡史（一般）
38 青木 義秋（日野自動車）
39 櫻庭 隼人（サニーフィールド）
40 吉田 康二郎（コニカミノルタ）
41 小杉 正樹（一般）
42 片岡 一洋（日野自動車）
43 鈴木 雄介（一般）
44 池永 寛（サニーフィールド）
45 岩佐 和夫（一般）
46 舟木 文人（一般）
47 中西 誠司（一般）
48 大西 陽介（一般）
一守 64 12:40
小浜 62 11:20
一守 62 14:00
山本 w.o 11:20
山本 62 12:40
斎藤 61 11:00
斎藤 w.o 12:40
斎藤 61 11:20
斎藤 62 14:00
月形 76(3) 11:20
月形 w.o 12:40
斎藤 75 0:00
鈴木 63 12:40
迫田 64 11:20
鈴木 63 14:40
大野 w.o 11:20
大野 64 12:40
鈴木 w.o 11:00
大西 63 13:20
宮崎 75 11:20
大西 64 14:40
兵頭 76(4) 11:20
濱口 76(6) 13:20
宮沢 86
宮沢 75
宮沢 63 11:00
齋田 63 13:20
齋田 63 12:00
齋田 62 15:20
二宮 75 12:00
二宮 w.o 13:20
宮沢 63 14:40
宮沢 64 13:20
宮沢 64 15:20
塩谷 61 13:20
金城 60 14:40
鈴木 75 11:00
松本 64 14:40
櫻庭 w.o 14:00
松本 62 15:20
小杉 w.o 14:00
小杉 w.o 14:40
鈴木 63 15:20
池永 63 14:00
鈴木 64 16:00
中西 w.o 14:00
大西 62 15:20
0:00 75 75