H17年度　日野市ミックス大会（一般の部）

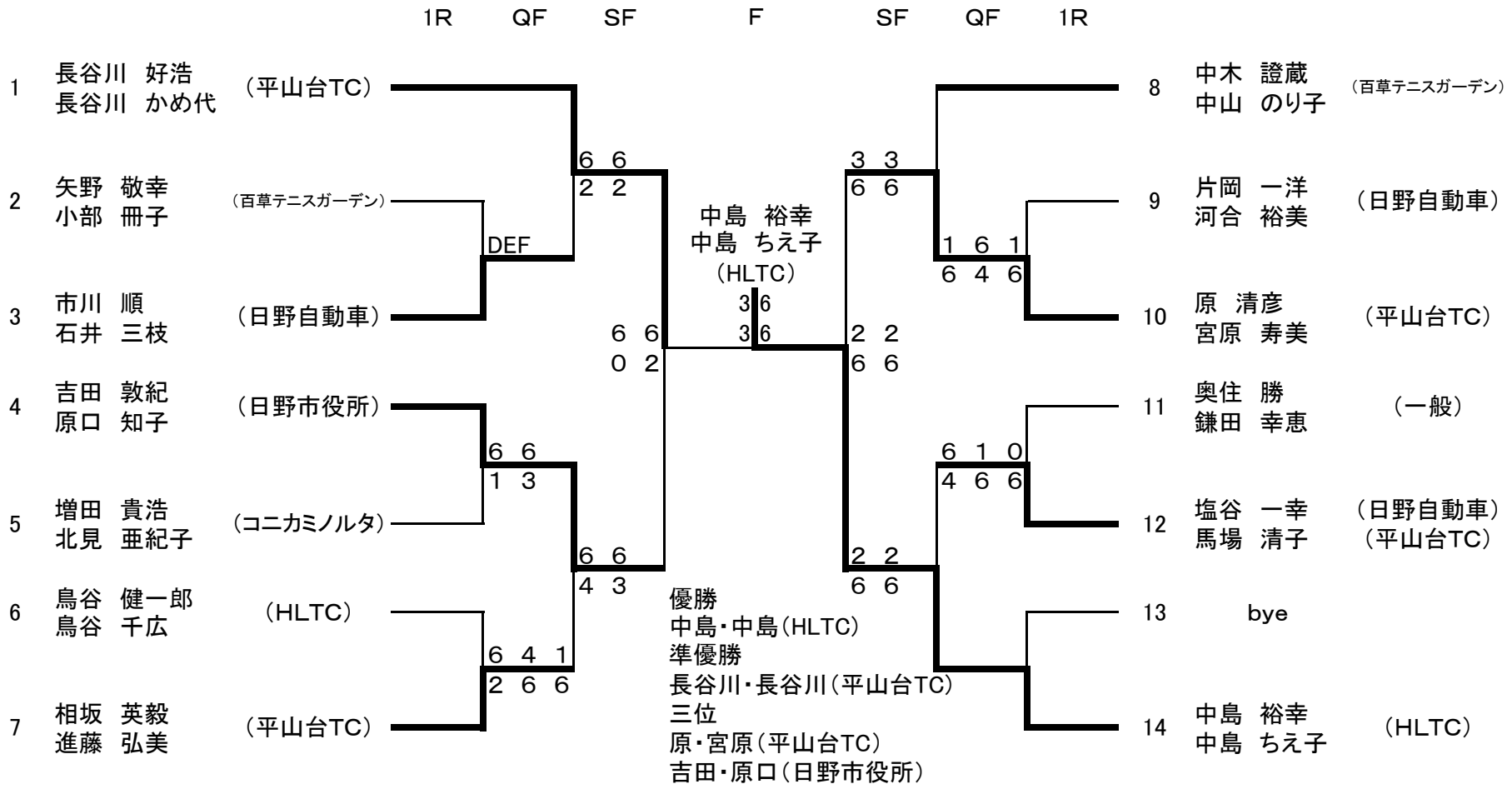

H17年度　日野市ミックス大会（ファミリーの部）

1R　2R　QF　SF　F　SF　QF　2R　1R

1 中野　数則 / 中野　多喜子 （HLTC）

2 高木　喜孝 / 高木　和子 （百草テニスガーデン）

3 山道　洋次 / 山道　湖波 （コニカミノルタ）

4 長野　一 / 長野　和子 （一般）

5 中川　隆正 / 中川　紀子 （HLTC）

6 来住　星八 / 来住　美代子 （HLTC）

7 岩田　覚 / 岩田　登美恵 （東芝日野）

8 古野　貴史 / 古野　久美子 （コニカミノルタ）

9 大塚　一史 / 大塚　葉子 （一般）

10 ｂｙｅ

11 佐川　琢哉 / 佐川　律子 （一般）

12 土屋　英良 / 土屋　由紀子 （帝人）

13 齊田　尚泰 / 齊田　清香 （HLTC）

14 浜田　純一 / 浜田　治子 （コニカミノルタ）

15 須田　純一 / 須田　みどり （一般）

16 宮崎　達夫 / 宮崎　ミホ （HLTC）

17 関口　康晴 / 関口　陽子 （GEYMS）

18 中野　武夫 / 中野　圭子 （コニカミノルタ）

19 田中　節夫 / 田中　修子 （一般）

20 吹野　弘明 / 吹野　真芙美 （HLTC）

21 桜庭　和人 / 桜庭　かず代 （一般）

22 岩本　雄一 / 岩本　小百合 （一般）

1R 1 vs 2: 6 6 / 2 3
1R 3 vs 4: 3 3 / 6 6
1R 5 vs 6: 6 6 / 3 2
1R 7 vs 8: 5 1 / 6 6
1R 9 vs 10: 6 6 / 3 1
1R 11 vs 12: 1 0 / 6 6
1R 13 vs 14: 0 0 / 6 6
1R 15 vs 16: 6 6 / 4 3
1R 17 vs 18: 6 6 / 2 2
1R 19 vs 20: 7 7 / 6 5
1R 21 vs 22: 6 2 / 0 1 棄権

2R 1 vs 2: 7 6 6 / 6 7 2
2R 3 vs 4: 6 5 6 / 2 7 0
2R 5 vs 6: 6 6 / 2 4
2R 7 vs 8: 2 3 / 6 6
2R 9 vs 10: 4 7 3 / 6 6 6

QF 1 vs 2: 4 6 2 / 6 2 6
QF 3 vs 4: 2 6 7 / 6 2 6
QF 5 vs 6: 7 6 / 5 0

SF 1 vs 2: 浜田　純一 / 浜田　治子 〈コニカミノルタ〉 6 7 / 2 6

優勝
浜田・浜田（コニカミノルタ）
準優勝
来住・来住（HLTC）
三位
中野・中野（HLTC）
吹野・吹野（HLTC）